Since 1998

2026 - 27
CATALOG

Let´s go

BEHFAR

Since 1997

INDEX

10 - 13 I-BOX BRACKET

16 - 21 I-BOX PLUS

22 - 27 BRACKET

28 - 31 HUGER

34 - 37 SENSOR BASIN MIXERS

38 - 41 TALL BASIN MIXERS

42 - 47 SINGLE KITCHEN MIXERS

48 - 55 ZINO SERIES

56 - 61 LIMA SERIES

64 - 65 RAMA

66 - 67 ARIAN

68 - 69 ARSHAM

70 - 71 MANLEI

72 - 77 ACCESSORIES

78 - 79 SIMPLE-FIX

80 - 93 INSTALLATION & SCALE DRAWING





فهرست

۱۳ - ۱۰	آی ـ باکس براکت
۲۱ - ۱۶	آی ـ باکس پلاس
۲۷ - ۲۲	براکت
۳۱ - ۲۸	هوگر
۳۷ - ۳۴	شیرآلات روشویی هوشمند
۴۱ - ۳۸	شیرآلات روشویی بلند
۴۷ - ۴۲	شیرآلات تک آشپزخانه
۵۵ - ۴۸	سِری زینو
۶۱ - ۵۶	سِری لیما
۶۵ - ۶۴	راما
۶۷ - ۶۶	آریان
۶۹ - ۶۸	آرشام
۷۱ - ۷۰	مانلی
۷۷ - ۷۲	لوازم جانبی
۷۹ - ۷۸	سیمپل فیکس
۹۳ - ۸۰	راهنمای نصب و نقشه‌ها

About Behfar

We believe that simplicity is never simple.

Since 1997, Behfar has embraced a philosophy rooted in thoughtful design, engineering precision, and enduring quality.
For us, simplicity is not the absence of detail—it is the result of mastering it. Every line, every surface, and every proportion is carefully refined until nothing unnecessary remains.
Rather than following trends, we create products designed to remain relevant for years to come, becoming a natural part of the spaces they inhabit.
Design evolves,
Principles remain.

Simple But Smart

ما باور داریم که سادگی، هرگز ساده نیست.

از سال ۱۳۷۶، بهفر با تکیه بر فلسفه‌ای شکل گرفته که طراحی هوشمند، دقت مهندسی و کیفیت ماندگار را در کنار یکدیگر قرار می‌دهد.
برای ما، سادگی به معنای حذف جزئیات نیست؛ بلکه نتیجه تسلط بر آن‌هاست. هر خط، هر سطح و هر تناسب، بارها بازنگری می‌شود تا تنها آنچه واقعاً ضروری است باقی بماند.
ما به‌جای پیروی از روندهای زودگذر، محصولاتی خلق می کنیم که سال‌ها بعد نیز بخشی طبیعی از فضا و معماری باقی بمانند.
طراحی تغییر می‌کند،
اما اصول ماندگارند.

ساده اما هوشمند



CO-Founders



ALI FARAMARZI

CFO & CHAIRMAN





Being different has never been our goal,
Thinking differently has always been.

تفاوت، هدف ما نیست؛
نتیجه شیوه‌ای‌ست که فکر می‌کنیم.

At Behfar , beauty is the result of precision , not ornamentation.

در بهفر، زیبایی حاصل دقت است، نه زینت.


BEYFAR
FAUCETS



I-BOX BRACKET

CONCEALED SYSTEMS

Basin
Toilet
Bath - Horizontal & Vertical

Available ranges

Kaya
Kaya plus

FINISHES

Polished Chrome

Brushed Chrome


BEYFAR
FAUCETS
35



toilet
kaya plus

شیر توالت
کایا پلاس



bath
kaya plus

شیر حمام
کایا پلاس



basin
kaya plus

شیر روشویی
کایا پلاس



toilet
kaya

شیر توالت
کایا



bath
kaya

شیر حمام
کایا



basin
kaya

شیر روشویی
کایا



concealed bath
cartridge replaceable
thermostatic cartridge
digital temperature display
push button diverter

شیر توکار حمام
قابلیت تعویض کارتریج
کارتریج ترموستاتی
نمایشگر دیجیتال دما
دایورتر دکمه ای



concealed toilet
cartridge replaceable
thermostatic cartridge
digital temperature display
steel hose

شیر توکار توالت
قابلیت تعویض کارتریج
کارتریج ترموستاتی
نمایشگر دیجیتال دما
شیلنگ استیل

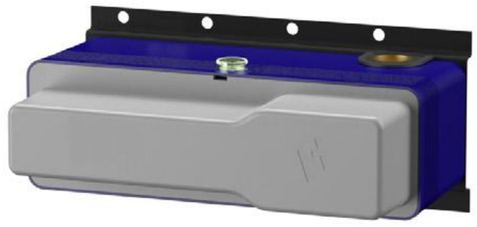

concealed basin
cartridge replaceable
thermostatic cartridge
digital temperature display
spout with 360° rotation

شیر توکار روشویی
قابلیت تعویض کارتریج
کارتریج ترموستاتی
نمایشگر دیجیتال دما
آبریز با چرخش ۳۶۰ درجه

Every city is shaped by the people who believe in its future.
For Behfar, Tehran is more than the city we come from. Its movement, resilience, ambition, and constant renewal have shaped the way we think, work, and create.
Behind every Behfar product is a team whose experience, precision, and shared responsibility turn ideas into lasting results. We believe real progress grows through trust, collaboration, and a commitment to becoming better every day.
Rooted in Tehran, we move forward with a clear vision for the future; creating thoughtfully designed products through intelligent engineering and enduring quality. Because what we create is more than a product—it is the result of thoughtful design, precision, and a commitment to making better.

هر شهر را مردمانی می‌سازند که به آینده‌اش باور دارند.
برای بهفر، تهران تنها شـــهری نیســـت که از آن آمده‌ایم.
حرکت، ایستادگی، بلندپروازی و توان همیشگی این شهر برای نو شدن، شیوه فکر کردن، کار کردن و خلق کردن ما را شکل داده است.
پشت هر محصول بهفر، تیمی قرار دارد که تجربه، دقت و مسئولیت مشترک را به نتیجه‌ای ماندگار تبدیل می‌کند.
ما باور داریم پیشـــرفت واقعی، از دل اعتماد، همکاری و تعهد به بهتر شدن در هر روز شکل می‌گیرد.
ریشـــه‌دار در تهران، با نگاهی روشـــن به آینده پیش می رویم؛ بـــرای خلق محصولاتی ســـنجیده، با مهندســـی هوشمند و کیفیتی ماندگار. زیرا آنچه می‌سازیم، فراتر از یـــک محصول بوده و حاصل اندیشـــه، دقت و تعهد به ساختن بهتر است.

LOVELY TEHRAN

Milad tower

I-BOX PLUS

CONCEALED SYSTEM

Basin
Bath
Toilet



Available ranges

Plate A
Plate B
Plate C
Plate D

FINISHES

Polished Chrome
Brushed Chrome
Polished Gold
Brushed Gold
Matte Black



concealed bath	شیر توکار حمام
replaceable	با قابلیت تعویض
kerox cartridge-35	کارتریج کروکس ۳۵
rotary diverter	دایورتر سه خروجی
single lever mixer	تک دسته اهرمی



concealed toilet	شیر توکار توالت
replaceable	با قابلیت تعویض
kerox cartridge-35	کارتریج کروکس ۳۵
single lever mixer	تک دسته اهرمی
steel hose	شیلنگ استیل



concealed basin	شیر توکار روشویی
replaceable	با قابلیت تعویض
kerox cartridge-35	کارتریج کروکس ۳۵
single lever mixer	تک دسته اهرمی
spout with 360° rotation	آبریز با چرخش ۳۶۰ درجه





شیر توالت
پلیت اِی

toilet
plate A



شیر حمام
پلیت اِی

bath
plate A



شیر روشویی
پلیت اِی

basin
plate A





شیر توالت
پلیت بی

toilet
plate B



شیر حمام
پلیت بی

bath
plate B



شیر روشویی
پلیت بی

basin
plate B





toilet
plate C

شیر توالت
پلیت سی



bath
plate C

شیر حمام
پلیت سی



basin
plate C

شیر روشویی
پلیت سی





toilet
plate D

شیر توالت
پلیت دی



bath
plate D

شیر حمام
پلیت دی



basin
plate D

شیر روشویی
پلیت دی

At Behfar, we have distanced from repetition in order to create an identity.

ما در بهفر از تکرار فاصله گرفته ایم تا هویت خلق کنیم .

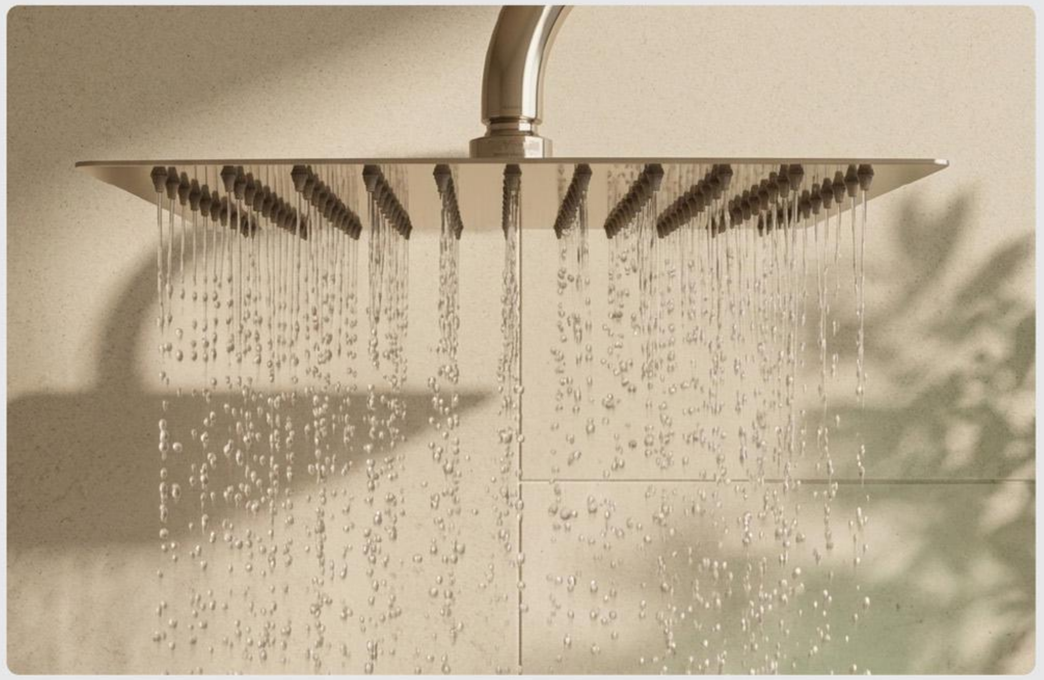





Years of experience, creative thinking, and an understanding of contemporary living have shaped Behfar into a brand where quality goes beyond appearance—it becomes part of the experience.

سال‌ها تجربه، نگاه خلاق و شناخت زندگی معاصر، بهفر را به برندی تبدیل کرده است که کیفیت در آن فراتر از ظاهر می رود و به بخشی از تجربه تبدیل می‌شود.





BRACKET

CONCEALED SYSTEM

Basin
Bath
Toilet

Available ranges

Kamo
Thermo

FINISHES

Polished Chrome
Brushed Chrome
Polished Gold
Brushed Gold
Matte Black

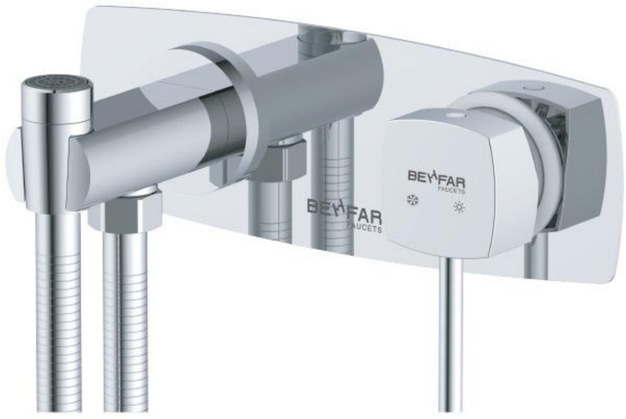

شیر توالت	toilet
کامو	kamo



شیر حمام	bath
کامو	kamo



شیر روشویی	basin
کامو	kamo



شیر توالت	toilet
ترمو	thermo
کارتریج ترموستاتی	thermostatic cartridge
نمایشگر دیجیتال	digital display



شیر حمام	bath
ترمو	thermo
کارتریج ترموستاتی	thermostatic cartridge
نمایشگر دیجیتال	digital display

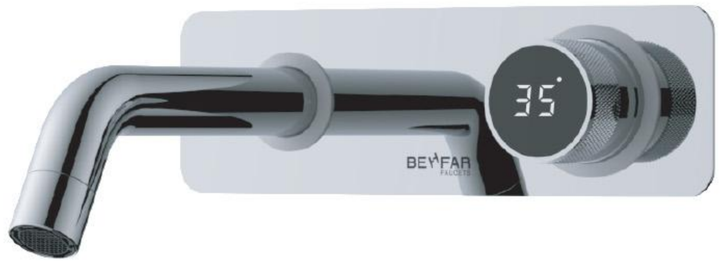

شیر روشویی	basin
ترمو	thermo
کارتریج ترموستاتی	thermostatic cartridge
نمایشگر دیجیتال	digital display



شیر توکار حمام	concealed bath
قابلیت تعویض کارتریج	cartridge replaceable
کارتریج کروکس ۳۵	kerox cartridge-35
تک دسته اهرمی	single lever mixer
دایورتر دکمه ای	push button diverter

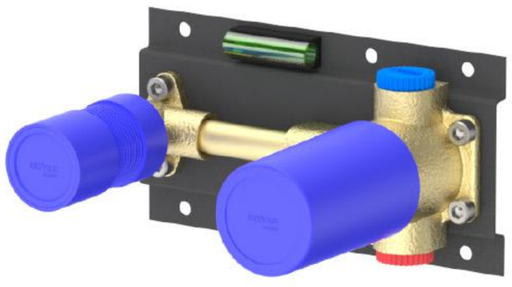

شیر توکار توالت	concealed toilet
قابلیت تعویض کارتریج	cartridge replaceable
کارتریج کروکس ۳۵	kerox cartridge-35
تک دسته اهرمی	single lever mixer
شیلنگ استیل	steel hose

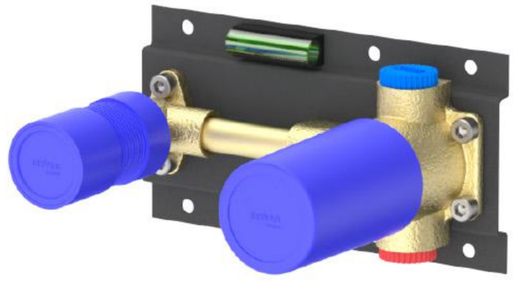

شیر توکار روشویی	concealed basin
قابلیت تعویض کارتریج	cartridge replaceable
کارتریج کروکس ۳۵	kerox cartridge-35
تک دسته اهرمی	single lever mixer
آبریز با چرخش ۳۶۰ درجه	spout with 360° rotation

True comfort is shaped long before it is seen.

At Behfar, precise engineering works quietly behind the surface, allowing every element to feel effortless, balanced, and naturally connected to the space.

Because the finest quality does not demand attention;
It is simply felt.

آرامش واقعی، پیش از آن‌که دیده شود شکل می‌گیرد.

در بهفر، مهندسی دقیق در پسِ سطح، بی‌صدا عمل می‌کند تا هر عنصر، ســـاده، متعادل و به‌طور طبیعی بخشی از فضا باشد.

زیرا بهترین کیفیت، برای جلب توجه تلاش نمی‌کند؛
فقط احساس می‌شود.





NEW product

رویکردی تازه به نصب سیستم‌های توکار

طراحی‌شده برای آزادی؛ مهندسی‌شده برای سادگی.

هوگر، رویکردی تازه در سیستم‌های توکار ارائه می دهد و به معمار و نصاب این امکان را می‌دهد که هر کنترل را متناسب با نیاز و ساختار فضا جانمایی کنند

باکس‌های مستقل و دایره‌ای، نیاز به الگوهای پیچیده برش کاشی را از بین می‌برند. هر محل نصب تنها با یک گردبر استاندارد آماده می‌شود؛ برای اجرایی سریع‌تر، تمیزتر و انعطاف‌پذیرتر



A New Approach to Concealed Installation

Designed for freedom. Engineered for simplicity.

HUGER introduces a new approach to concealed installation, giving architects and installers the freedom to position each control according to the needs of the space.

Its independent circular housings eliminate complex tile-cutting patterns. Each opening can be completed with a standard hole saw, allowing for faster, cleaner, and more flexible installation.

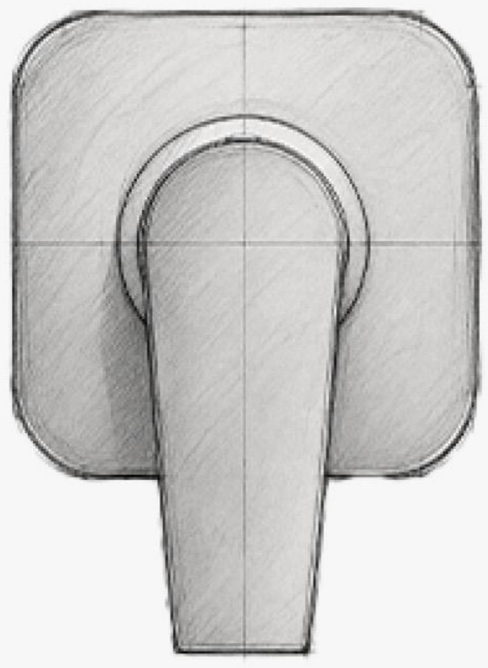

HUGER

Engineered to perform

- 100% Leak tested
- Standard circular tile cuts
- Precise control
- Easy installation
- Quiet operation
- Premium quality



HUGER

CONCEALED SYSTEM

Basin
Bath
Toilet

Available ranges

Square

FINISHES

Polished Chrome

Brushed Chrome

Matte Black

NEW product



concealed bath	شیر توکار حمام
cartridge replaceable	قابلیت تعویض کارتریج
cartridge-35	کارتریج ۳۵
single lever mixer	تک دسته اهرمی
rotary diverter	دایورتر با سه خروجی



concealed basin	شیر توکار روشویی
cartridge replaceable	قابلیت تعویض کارتریج
cartridge-35	کارتریج ۳۵
single lever mixer	تک دسته اهرمی
spout with 360° rotation	آبریز با چرخش ۳۶۰ درجه



concealed toilet	شیر توکار توالت
cartridge replaceable	قابلیت تعویض کارتریج
cartridge-35	کارتریج ۳۵
single lever mixer	تک دسته اهرمی
steel hose	شیلنگ استیل



We consistenly know that the durability of our economic life is to supply in groups and increase the satisfaction of customers.

believe that with a particular product and respect for consumer`s choice, products can be available and in competition course only quality can be determined.

ما همواره حیات اقتصادی خود را در گرو تأمین و افزایش میزان رضایت مشتریان می دانیم.

بر این باوریم که با محصول خاص و احترام به انتخاب مصرف کننده می توان کالایی در دسترس قرار داد که در فضای رقابتی، فقط کیفیت تعیین کننده باشد.



ARMO

EXPOSED RANGE

Sensor basin

FINISHES

Polished Chrome

Brushed Chrome


BEHEAR





ARTA

EXPOSED RANGE

Sensor basin

FINISHES

Polished Chrome

Brushed Chrome



ELINA

EXPOSED RANGE

Tall basin

FINISHES

- Polished Chrome
- Brushed Chrome
- Polished Gold
- Brushed Gold
- Matte Black

SELENA

EXPOSED RANGE

FINISHES

- Polished Chrome
- Brushed Chrome
- Polished Gold
- Brushed Gold



FAUCETS





ATRIN

EXPOSED RANGE

Pull Down Kitchen - Two-Function Spray Head

FINISHES

Polished Chrome

Brushed Chrome

For us, simplicity is not the elimination of details,
it is the attainment of the purest form of design.

سادگی برای ما حذف جزئیات نیست ، رسیدن به خالص
ترین فرم طراحی است.









PYRAMID

EXPOSED RANGE

Pull Down Kitchen

FINISHES

- Polished Chrome
- Brushed Chrome
- Matte Black



NUSHA

EXPOSED RANGE

Kitchen - Ceramic Cartridge Ø25 mm

FINISHES

- Polished Chrome
- Brushed Chrome
- Polished Gold
- Brushed Gold

It should be noted that all the faucets taht are designed in Behfar company are accordance with the national standard number 6679 if Iran and produced and presented by taste-making people in different units using CNC type of machines.

باید اشاره کرد که کلیه شیرآلات طراحی شده در شرکت بهفر منطبق با استاندارد ٦٦٧٩ ایران بوده و توسط افراد صاحب سلیقه در واحد های مختلف و با به کارگیری انواع ماشین آلات CNC تولید و ارائه می شود.





ZINO FAMILY

EXPOSED RANGE

Kitchen
Pull Down Kitchen
3-Way Kitchen
Basin
Tall basin
Bath
Toilet

CONCEALED RANGE

I-BOX PLUS SYSTEM

Basin
Bath
Toilet

BRACKET SYSTEM

Basin
Bath
Toilet

FINISHES

Polished Chrome

Brushed Chrome


BEWFAR
H
H
C


BEHFAR | ZINO



At Behfar, we design the future. Quiet, precise and smart.

ما در بهفر ، آینده را طراحی میکنیم ، آرام ، دقیق و هوشمند .



concealed toilet
with I-BOX

شیر توالت توکار زینو
با آی-باکس



concealed bath
with I-BOX

شیر حمام توکار زینو
با آی-باکس



concealed basin
with I-BOX

شیر روشویی توکار زینو
با آی-باکس



concealed toilet
with BRACKET

شیر توالت توکار زینو
با براکت



concealed bath
with BRACKET

شیر حمام توکار زینو
با براکت



concealed basin
with BRACKET

شیر روشویی توکار زینو
با براکت



شیر آشپزخانه
تک دسته اهرمی
چرخش علم ۳۶۰ درجه

kitchen
single lever mixer
swivel range 360°



شیر آشپزخانه
چرخش علم ۳۶۰ درجه
۲ منظوره

kitchen
swivel range 360°
2 functions



شیر آشپزخانه شاوری
تک دسته اهرمی
چرخش علم ۳۶۰ درجه

kitchen pull-down
single lever mixer
swivel range 360°



شیر روشویی
تک دسته اهرمی
ارتفاع ۱۵۰ میلی‌متر

basin
single lever mixer
comfort zone 150 mm



شیر حمام
تک دسته اهرمی
دایورتر سرامیکی

bath
single lever mixer
ceramic diverter



شیر توالت
تک دسته اهرمی
کارتریج ۳۵

toilet
single lever mixer
ceramic cartridge 35



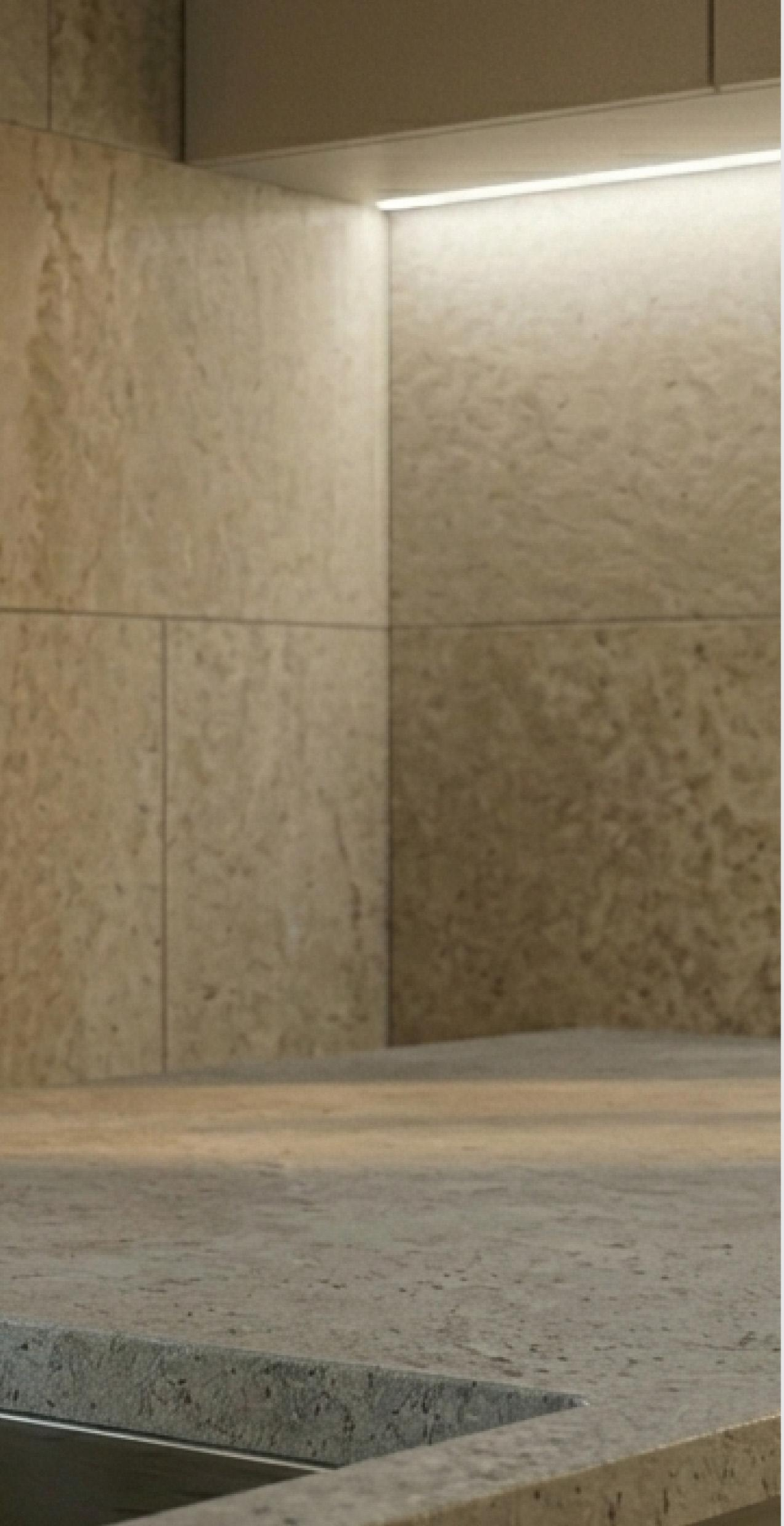

We do not see faucets as just an industrial components, they are part of the architecture of life

---

ما شیرآلات را صرفاً یک قطعه صنعتی نمی‌بینیم،
آن‌ها بخشی از معماری زندگی‌اند.



LIMA SERIES

EXPOSED RANGE

Kitchen
Basin
Sensor basin
Bath
Toilet

CONCEALED RANGE

I-BOX PLUS SYSTEM

Basin
Bath
Toilet

BRACKET SYSTEM

Basin
Bath
Toilet

FINISHES

- Polished Chrome
- Brushed Chrome
- Polished Gold
- Brushed Gold
- Matte Black
- Smooth White







concealed toilet
with I-BOX

شیر توالت توکار لیما
با آی-باکس



concealed bath
with I-BOX

شیر حمام توکار لیما
با آی-باکس



concealed basin
with I-BOX

شیر روشویی توکار لیما
با آی-باکس



concealed toilet
with BRACKET

شیر توالت توکار لیما
با براکت



concealed bath
with BRACKET

شیر حمام توکار لیما
با براکت



concealed basin
with BRACKET

شیر روشویی توکار لیما
با براکت



شیر آشپزخانه
تک دسته اهرمی
چرخش علم ۳۶۰ درجه

kitchen
single lever mixer
swivel range 360°



شیر روشویی هوشمند
عملکرد با برق و باتری
ارتفاع ۱۴۰

smart basin
electricity and battery operation
comfort zone 140



شیر روشویی
تک دسته اهرمی
کارتریج ۳۵

basin
single lever mixer
ceramic cartridge 35



شیر حمام
تک دسته اهرمی
دایورتر سرامیکی

bath
single lever mixer
ceramic diverter



شیر توالت
تک دسته اهرمی

toilet
single lever mixer

Ensure the production and supply of high quality prpducts in accordance ro legal requirements that meets the present and future needs of customers, continuous improvement of quality, improving customer satisfaction of products and respecting the taste and culture of customers consumption has always been one of our inseparable concerns.

حصول اطمینان از تولید و عرضه محصولاتی با کیفیت و منطبق با الزامات قانونی که نیاز های حال و آینده مشتریان را برآورده سازد، بهبود مستمر کیفیت، ارتقاء سطح رضایت مندی مشتریان از محصولات و احترام به سلیقه و فرهنگ مصرف مشتریان، همواره جزء دغدغه های لاینفک ما بوده و هست.





At Behfar , beauty is the result of precision , not ornamentation.

در بهفر ، زیبایی نتیجه‌ی دقت است ، نه تزیین.



RAMA

EXPOSED RANGE

Kitchen
Basin
Bath
Toilet

FINISHES

Polished Chrome

Brushed Chrome

Matte Black

NEW product



kitchen
single lever mixer
swivel range 360°

شیر آشپزخانه
تک دسته اهرمی
چرخش علم ۳۶۰ درجه



basin
single lever mixer
ceramic cartridge 35

شیر روشویی
تک دسته اهرمی
کارتریج ۳۵



bath
single lever mixer
pull up diverter

شیر حمام
تک دسته اهرمی
تغییر جهت با سوپاپ



toilet
single lever mixer
steel hose

شیر توالت
تک دسته اهرمی
شلنگ استیل



ARYAN

EXPOSED RANGE

Kitchen
Basin
Bath
Toilet

FINISHES

Polished Chrome

Brushed Chrome

Polished Gold

Brushed Gold

Matte Black



شیر آشپزخانه
تک دسته اهرمی
چرخش علم ۳۶۰ درجه

kitchen
single lever mixer
swivel range 360°



شیر روشویی
تک دسته اهرمی
چرخش علم ۳۶۰ درجه

basin
single lever mixer
swivel range 360°



شیر حمام
تک دسته اهرمی
دایورتر سرامیکی

bath
single lever mixer
ceramic diverter



شیر توالت
تک دسته اهرمی
کارتریج ۳۵

toilet
single lever mixer
ceramic cartridge 35



ARSHAM

EXPOSED RANGE

Kitchen
Basin
Bath
Toilet

FINISHES

Polished Chrome

Brushed Chrome

Polished Gold

Brushed Gold

Matte Black



شیر آشپزخانه
تک دسته اهرمی
چرخش علم ۳۶۰ درجه

kitchen
single lever mixer
swivel range 360°



شیر روشویی
تک دسته اهرمی
چرخش علم ۳۶۰ درجه

basin
single lever mixer
swivel range 360°



شیر حمام
تک دسته اهرمی
تغییر جهت با سوپاپ

bath
single lever mixer
pull up diverter



شیر توالت
تک دسته اهرمی
کارتریج ۴۵

toilet
single lever mixer
ceramic cartridge 45



MANELI

EXPOSED RANGE

Kitchen
Basin
Bath
Toilet

FINISHES

Polished Chrome



شیر آشپزخانه
تک دسته اهرمی
چرخش علم ۳۶۰ درجه

kitchen
single lever mixer
swivel range 360°



شیر روشویی
تک دسته اهرمی
کارتریج ۴۵

basin
single lever mixer
ceramic cartridge 45



شیر حمام
تک دسته اهرمی
تغییر جهت با سوپاپ

bath
single lever mixer
pull up diverter



شیر توالت
تک دسته اهرمی
شلنگ استیل

toilet
single lever mixer
steel hose



SHOWER COLUMN

UNIVERSET

Available ranges

Square
Circle

All BRASS material

FINISHES

Polished Chrome

Brushed Chrome

Matte Black

ACCESSORIES

CONCEALED FAUCETS

Head-Shower
Hand-Shower
Holder
Tub-Spout
Basin-Spout
Shower-Arm
Ceiling mounted Shower-Arm

Accessory range

Kamo
Lima
Huger
I-BOX

FINISHES

Polished Chrome

Brushed Chrome

Polished Gold

Brushed Gold

Matte Black





Tub spout
HUGER
وان پر کن
هوگر



Tub spout
HUGER PLUS
وان پر کن
هوگر پلاس



Tub spout
BASIC
وان پر کن
بیسیک



Tub spout
LIMA
وان پر کن
لیما



Holder
HUGER
هولدر
هوگر



Holder
HUGER PLUS
هولدر
هوگر پلاس



Holder
BASIC
هولدر
بیسیک



Holder
LIMA
هولدر
لیما



Head-shower ABS S	سردوش ای-بی-اس مربع



Head-shower ABS C	سردوش ای-بی-اس

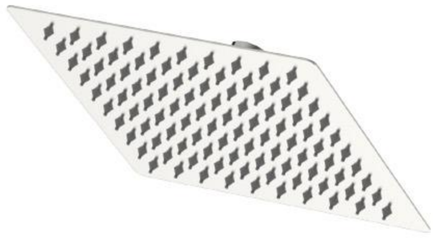

Head-shower STEEL S	سردوش استیل مربع



Head-shower STEEL C	سردوش استیل دایره



Hand-shower ABS S	گوشی تلفنی ای-بی-اس دایره



Hand-shower ABS C	گوشی تلفنی ای-بی-اس دایره



Hand-shower STEEL S	گوشی تلفنی استیل مربع



Hand-shower STEEL C	گوشی تلفنی استیل دایره



Shower Arm
Wall-Mounted

علم دوش
دیواری



Basin spout
I-BOX

آبریز روشویی
آیباکس



Basin spout
KAMO

آبریز روشویی
کامو



Shower Arm
Ceiling-Mounted

علم دوش
سقفی



Basin spout
HUGER PLUS

آبریز روشویی
هوگر پلاس



Basin spout
LIMA

آبریز روشویی
لیما

NEW product



Wall mounted utility shelf

شلف ساده کاربردی



Wall-mounted soap shelf

شلف دیواری صابون



Wall-mounted Toilet-roll holder

هولدر دیواری رول دستمال توالت



Wall-mounted towel hook

قلاب آویز دیواری حوله



Wall mounted towel holder

آویز حوله دیواری



Wall-Mounted Bathroom Shelf

شلف حمام دیواری



Mirror-Mounted Towel Hook

قلاب آویز آینه ای حوله



SIMPLE - FIX

STRUCTURES

BASIN
BATH
TOILET

FINISHES

MATTE BLACK

NEW product

BEYFAR



آسان نصب
استراکچر توالت

simpl-fix
toilet structure



آسان نصب
استراکچر حمام

simpl-fix
bath structure



آسان نصب
استراکچر روشویی

simpl-fix
basin structure

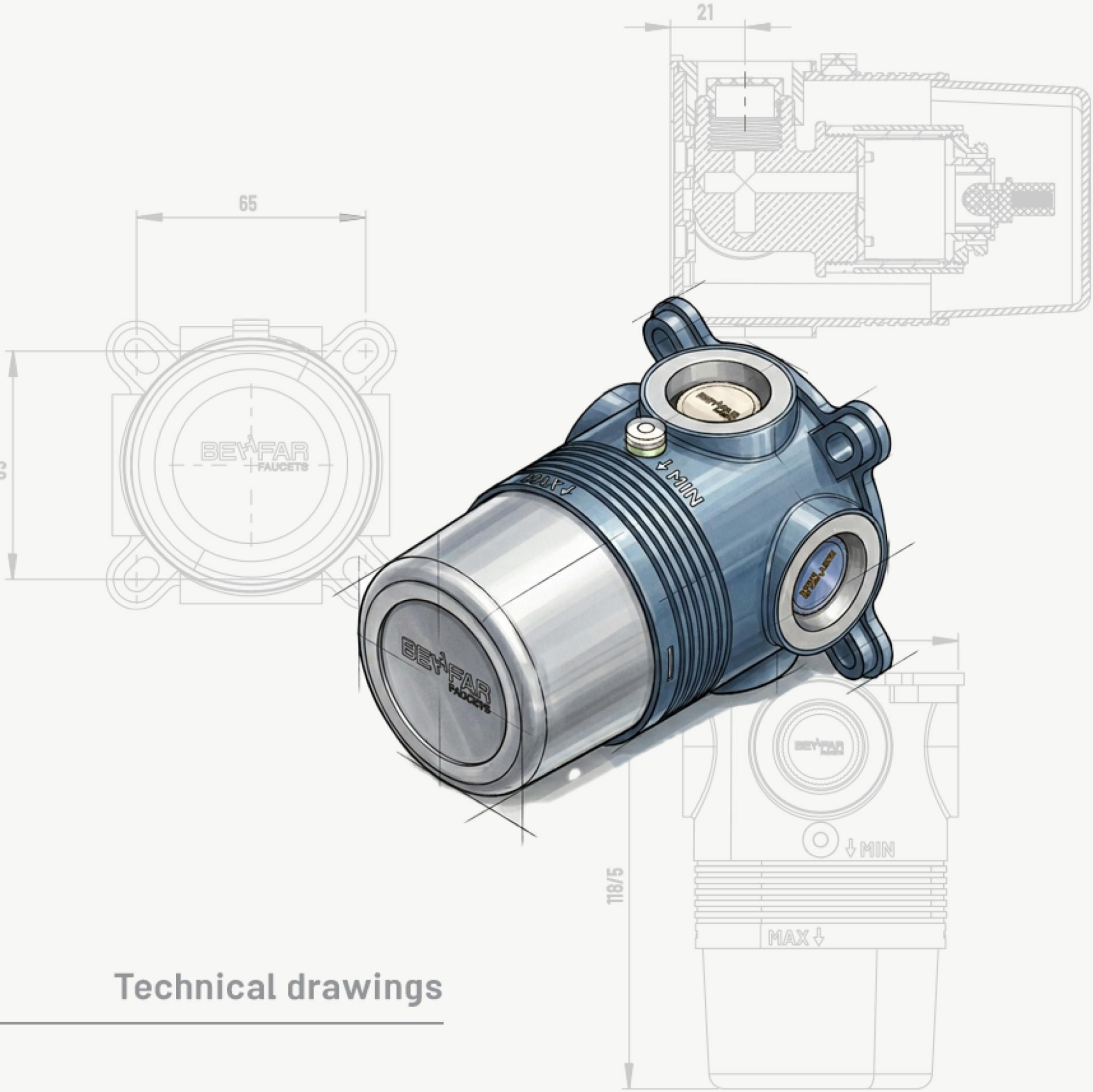

Technical drawings

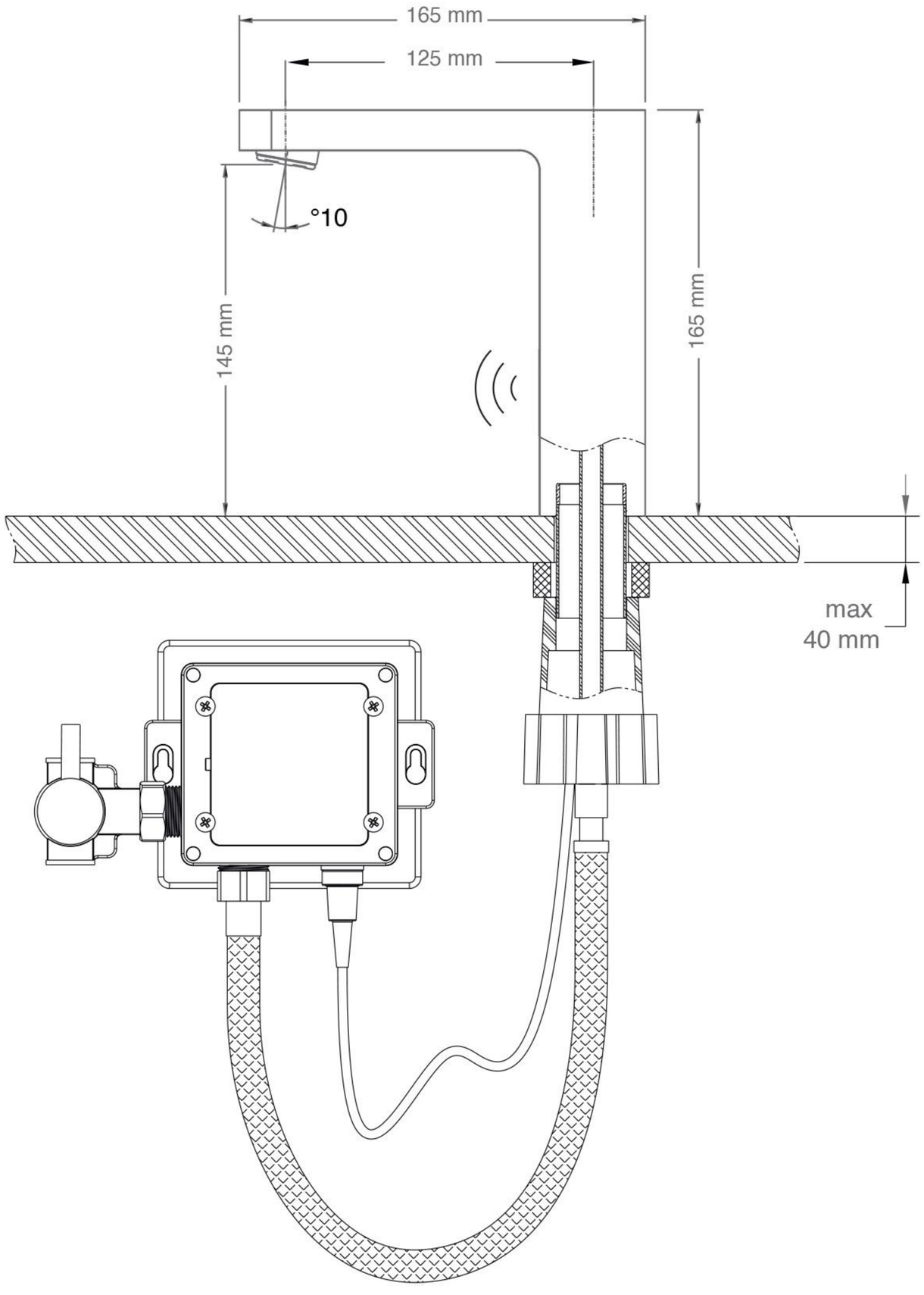
165 mm
125 mm
°10
145 mm
165 mm
max
40 mm

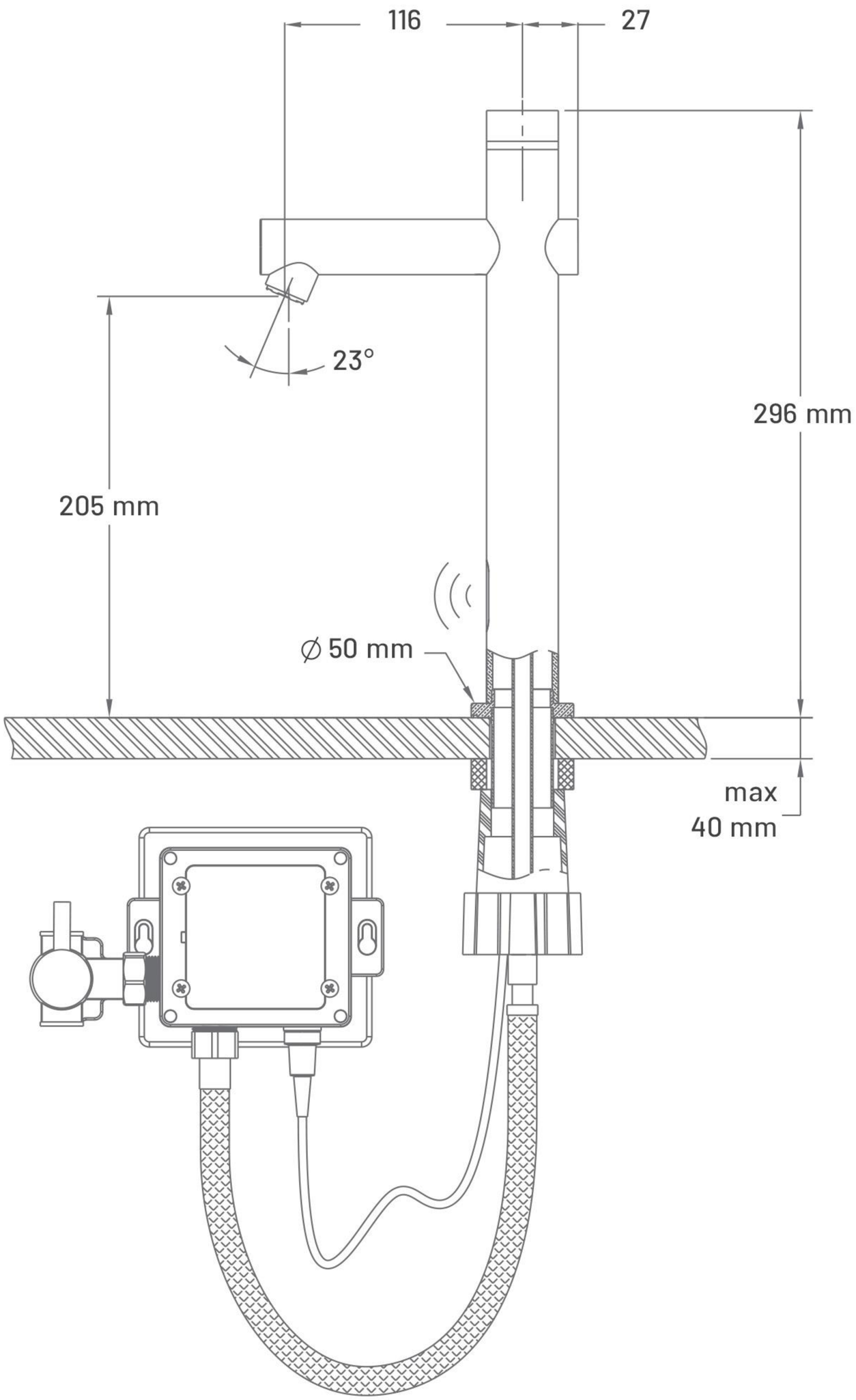

Arta - smart basin

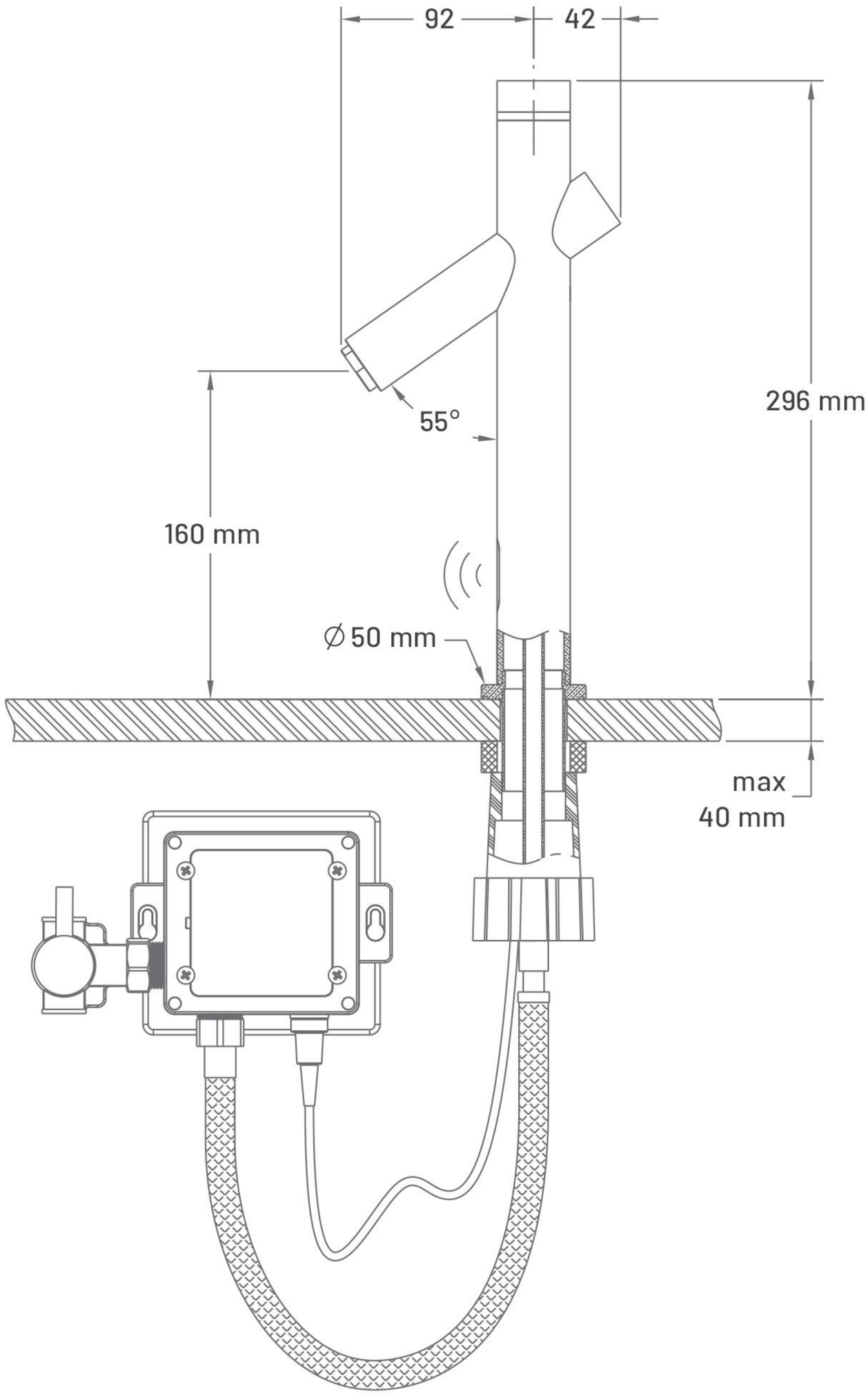

Armo - smart basin

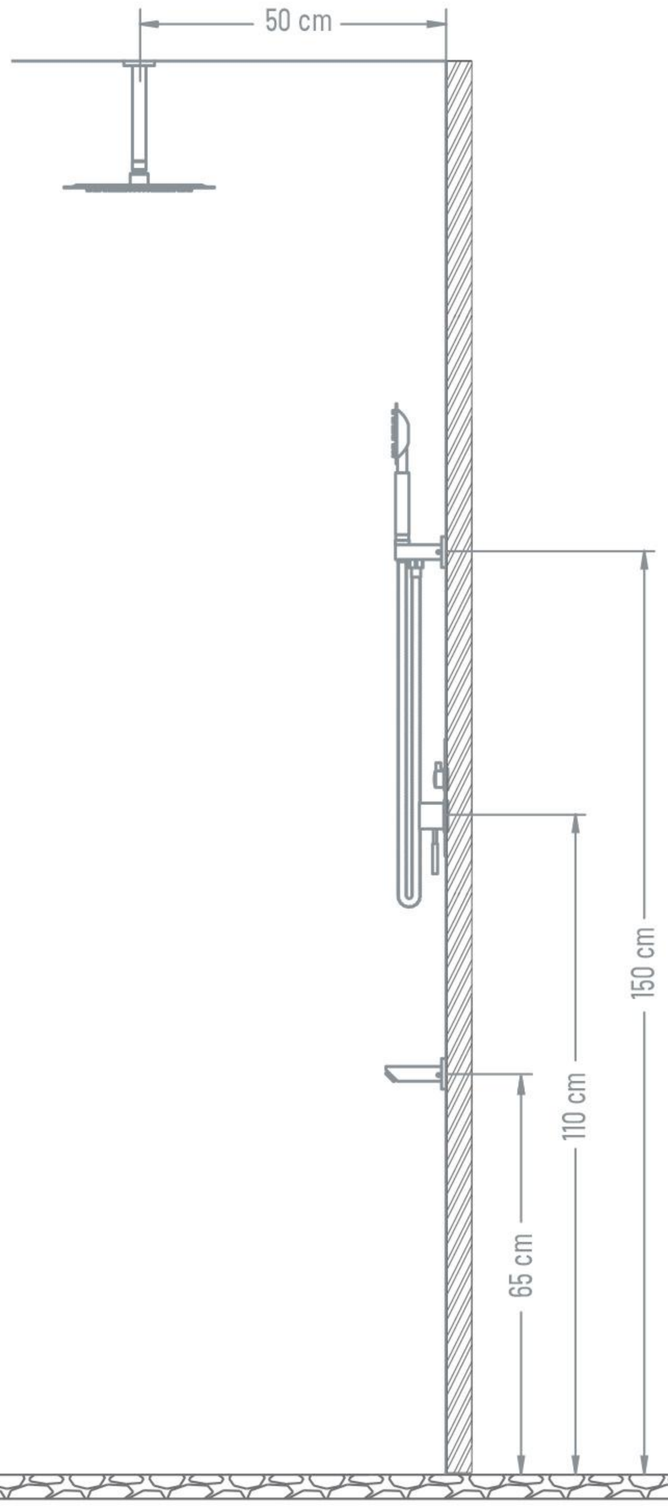

راهنمای نصب دوش توکار با علم سقفی

Concealed bath with ceiling connector installation

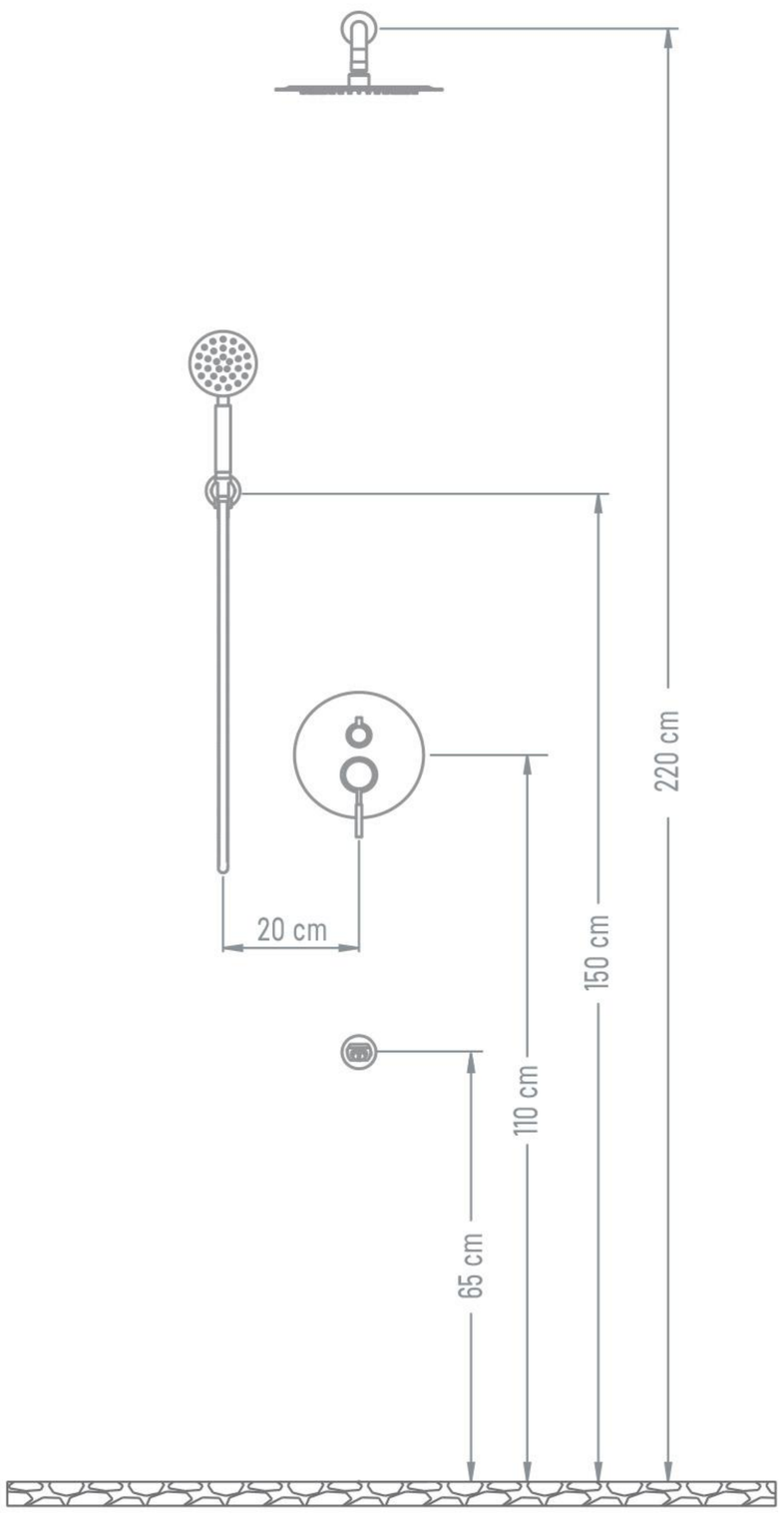

راهنمای نصب دوش توکار با علم دیواری

Concealed bath with wall connector installation

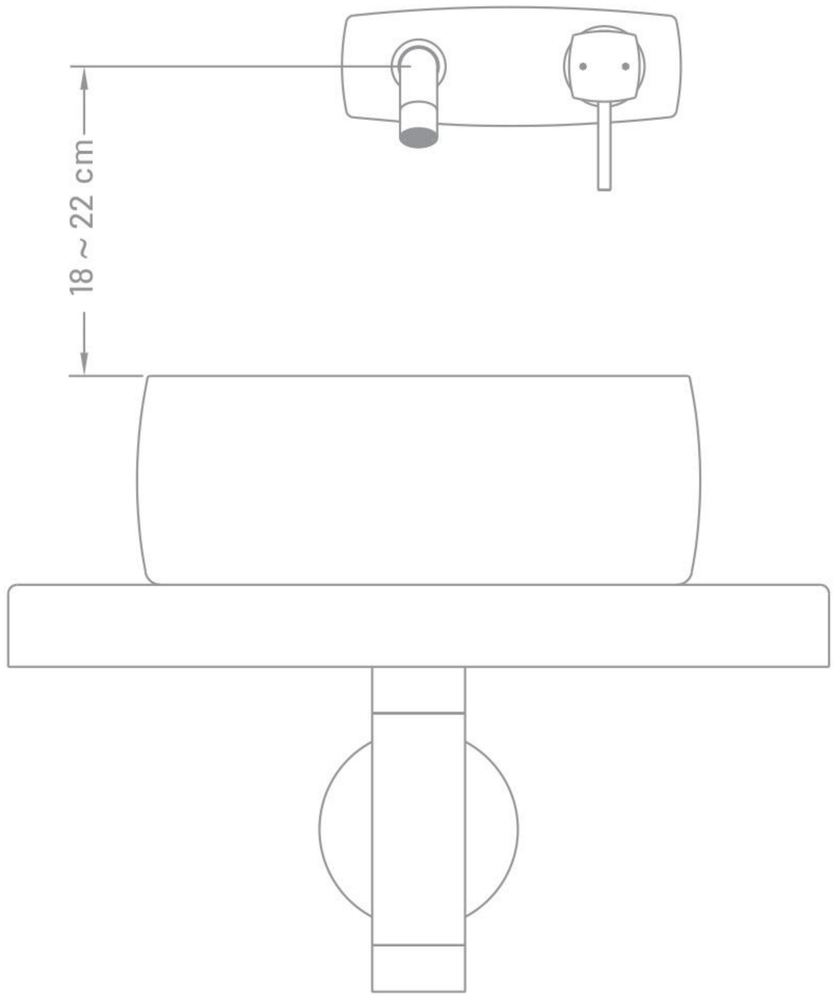

راهنمای نصب روشویی توکار

Concealed basin installation

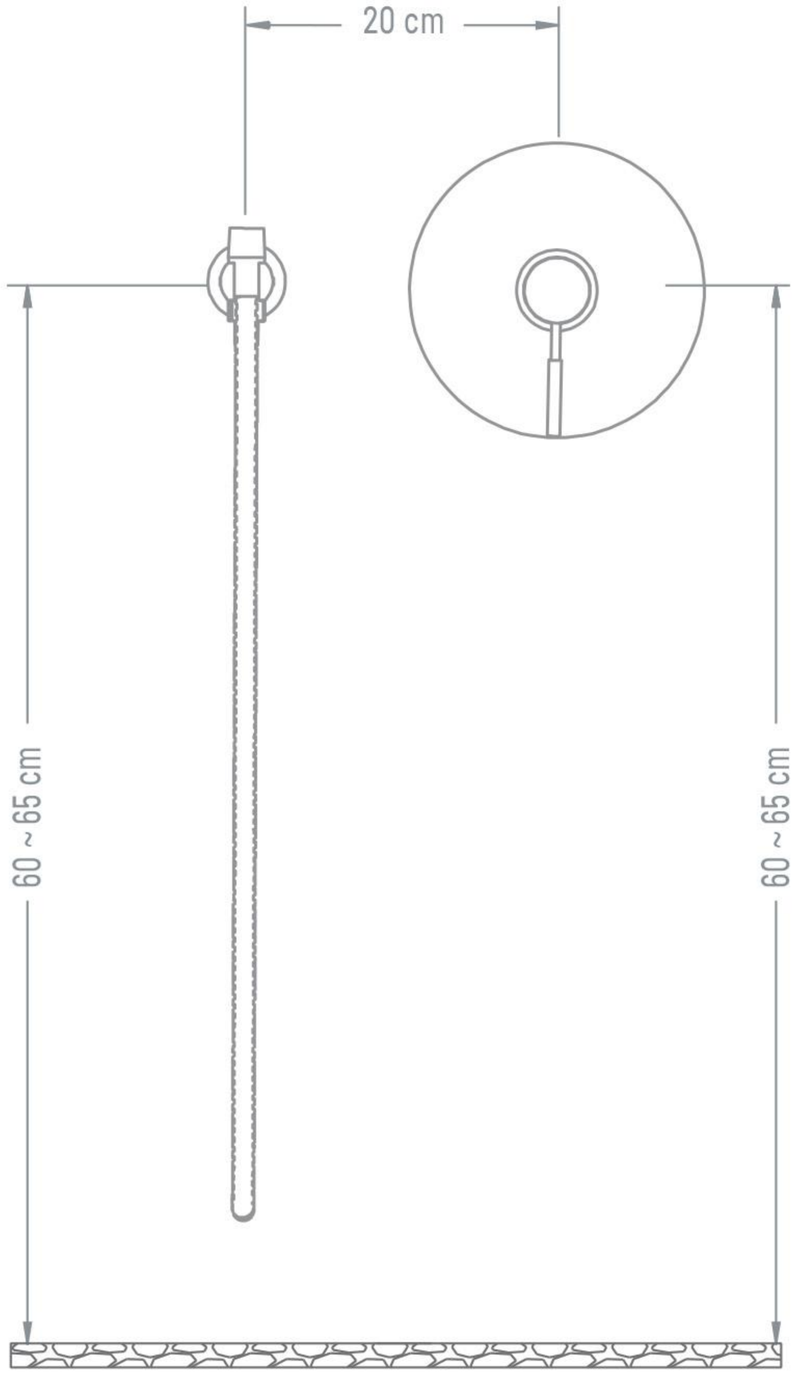

راهنمای نصب توالت توکار

Concealed toilet installation

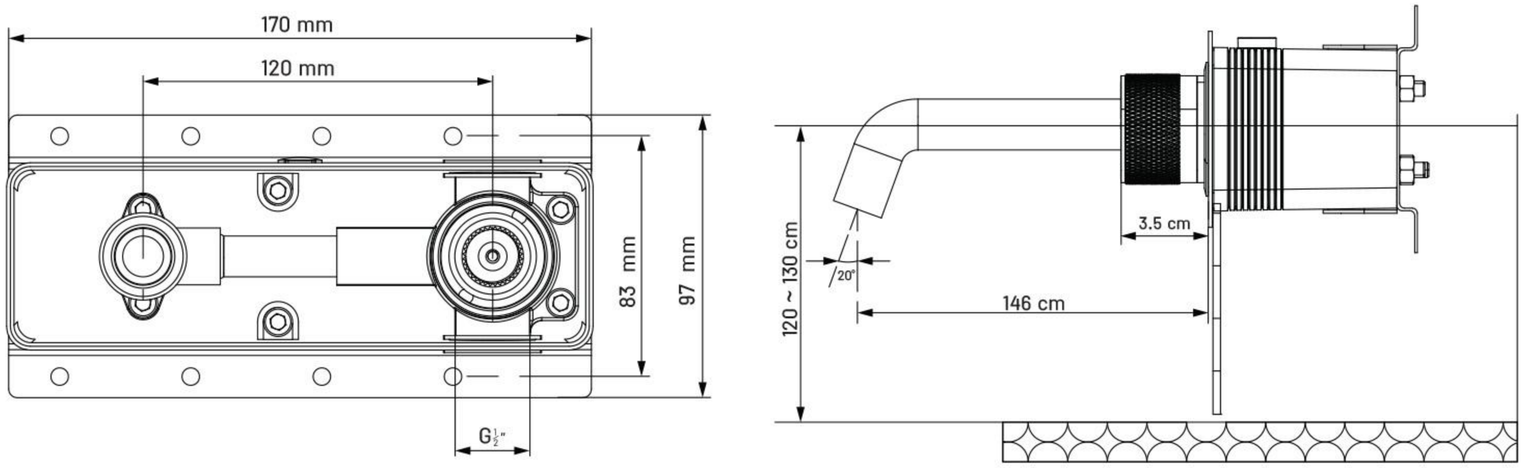

ibox-bracket basin

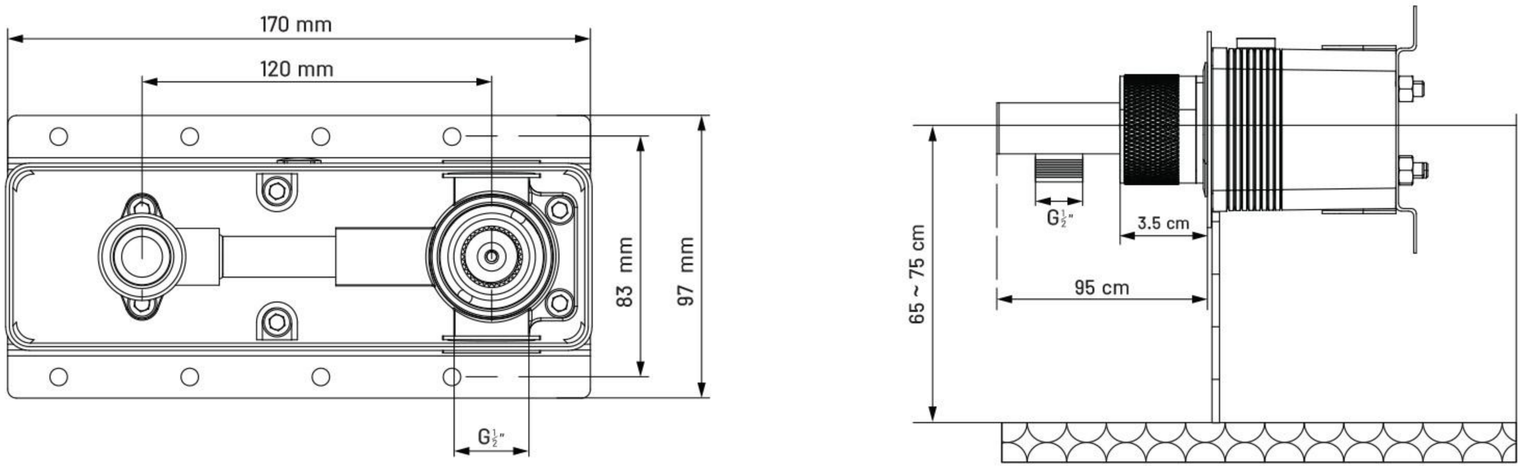

ibox-bracket toilet

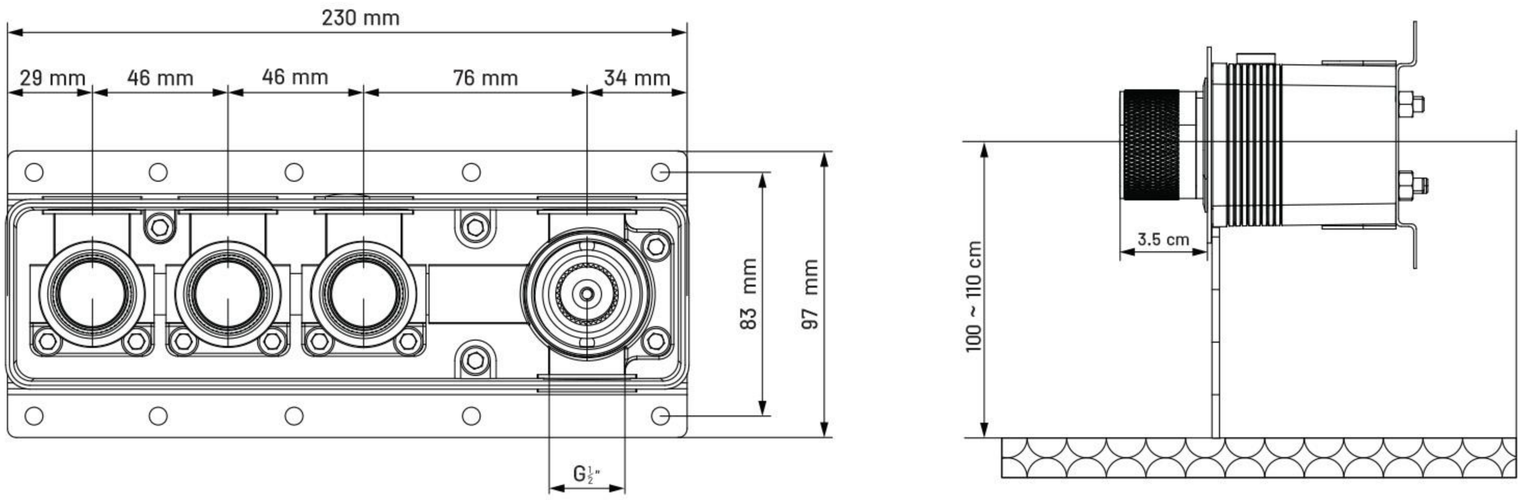

ibox-bracket Bath

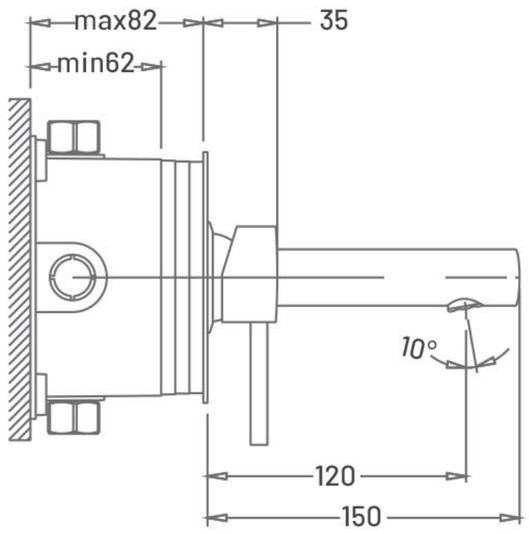

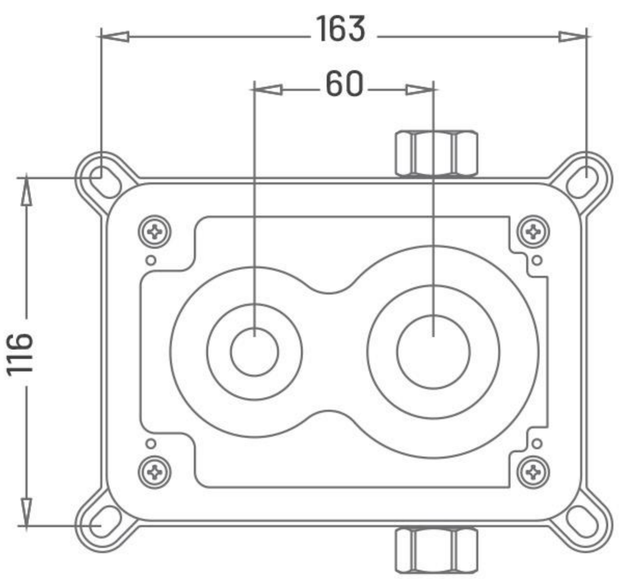

iBox basin

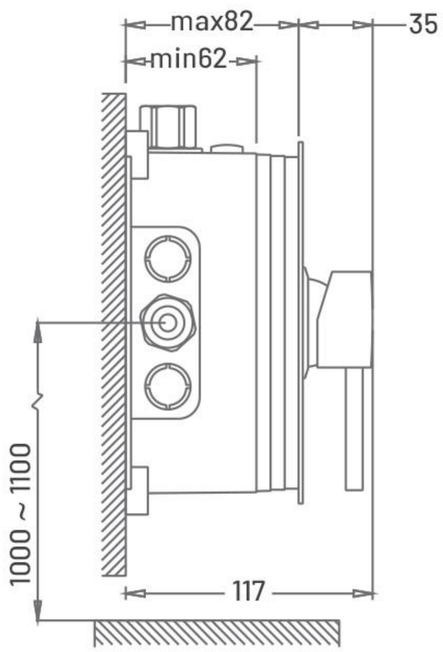

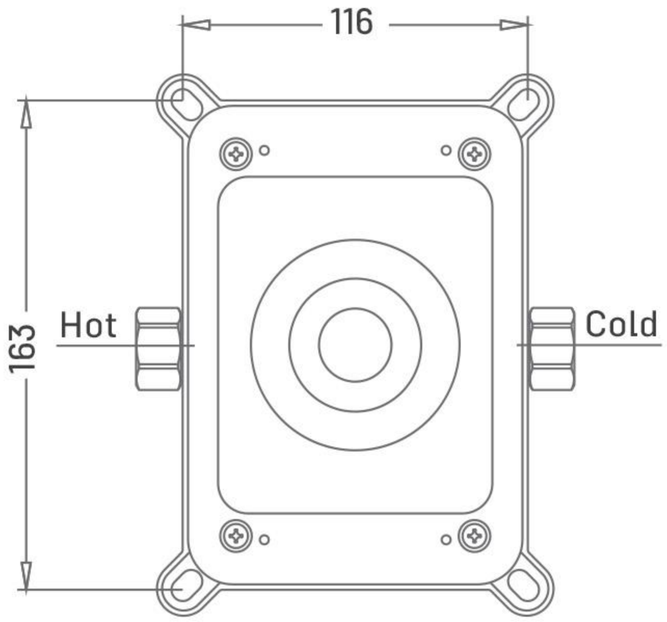

iBox toilet

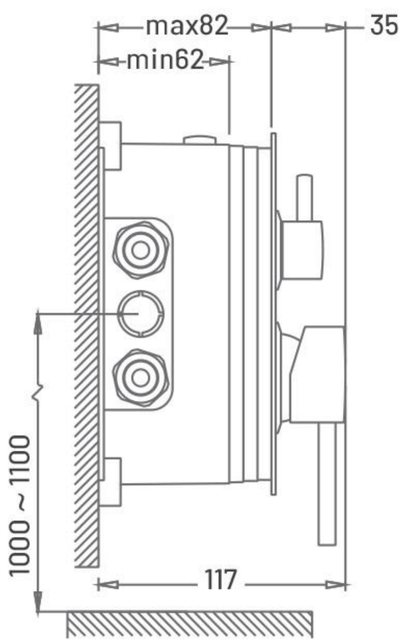

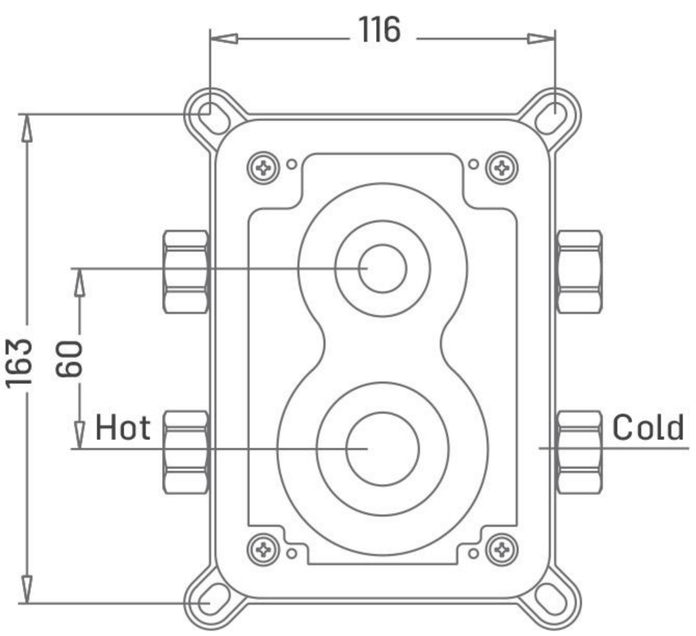

iBox Bath

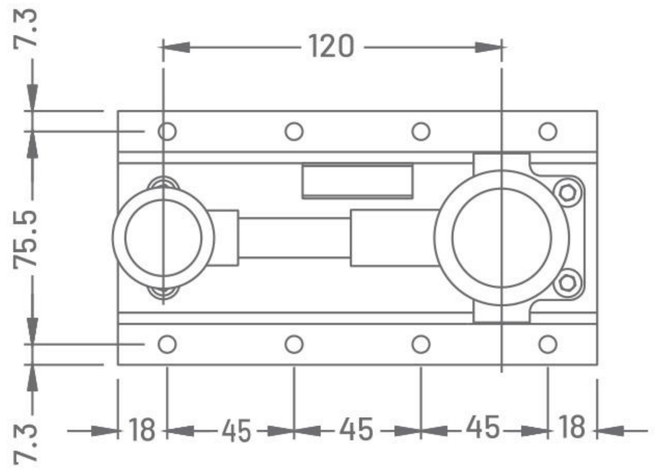

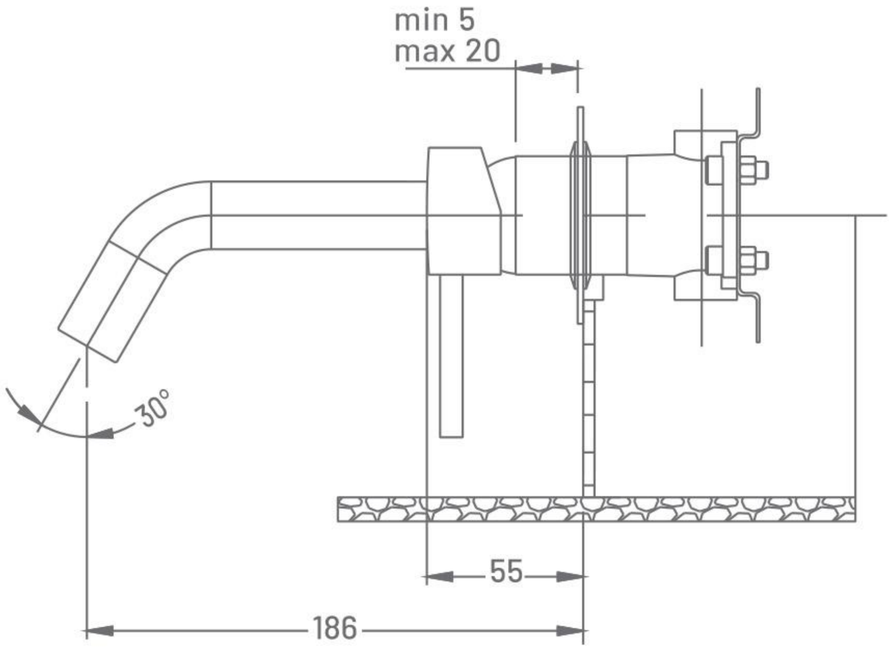

bracket basin

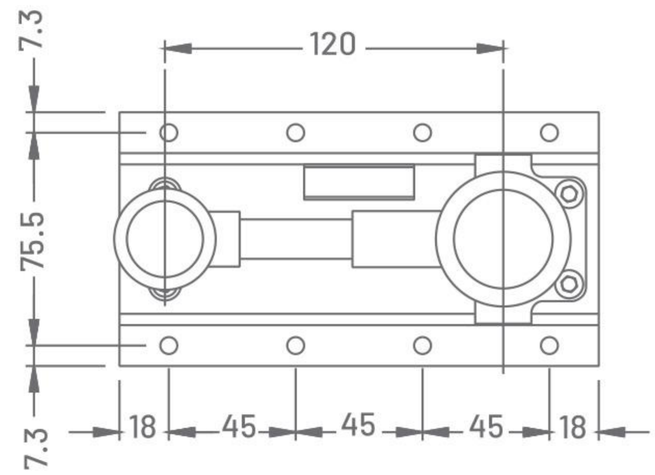

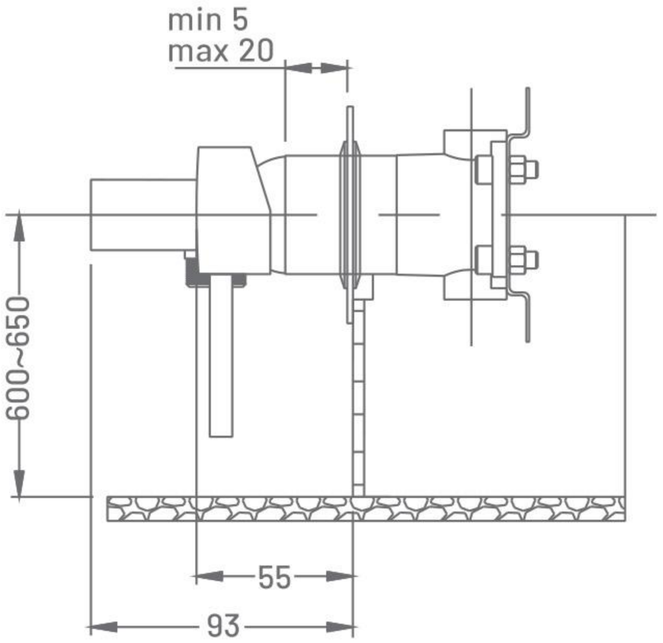

bracket toilet

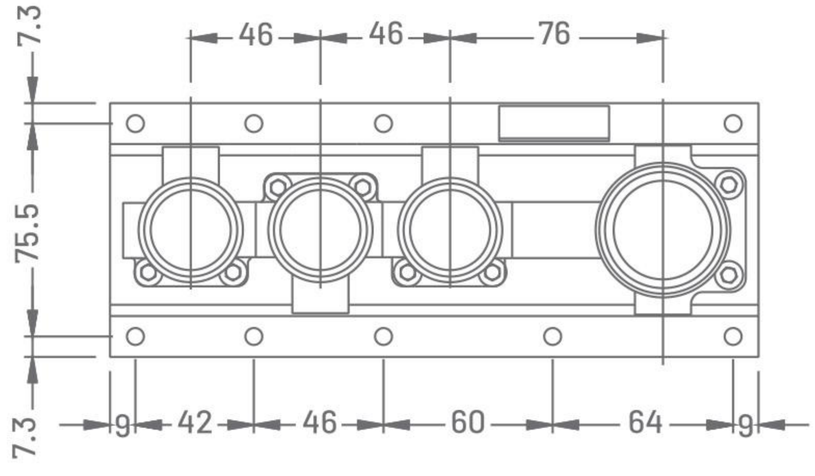

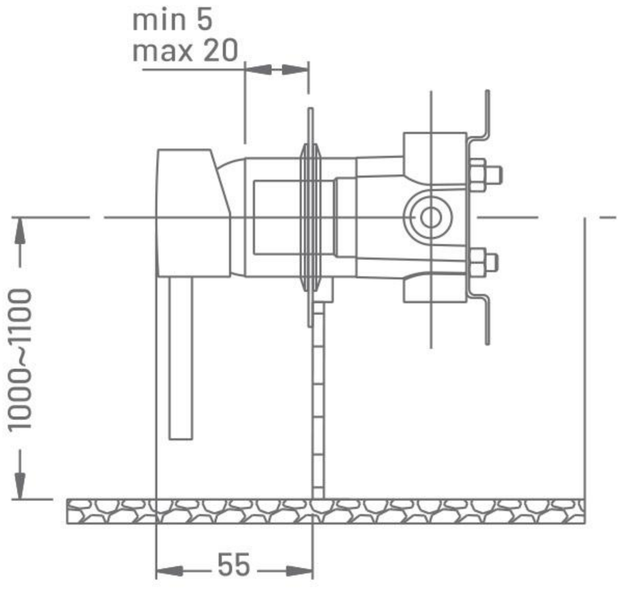

bracket Bath

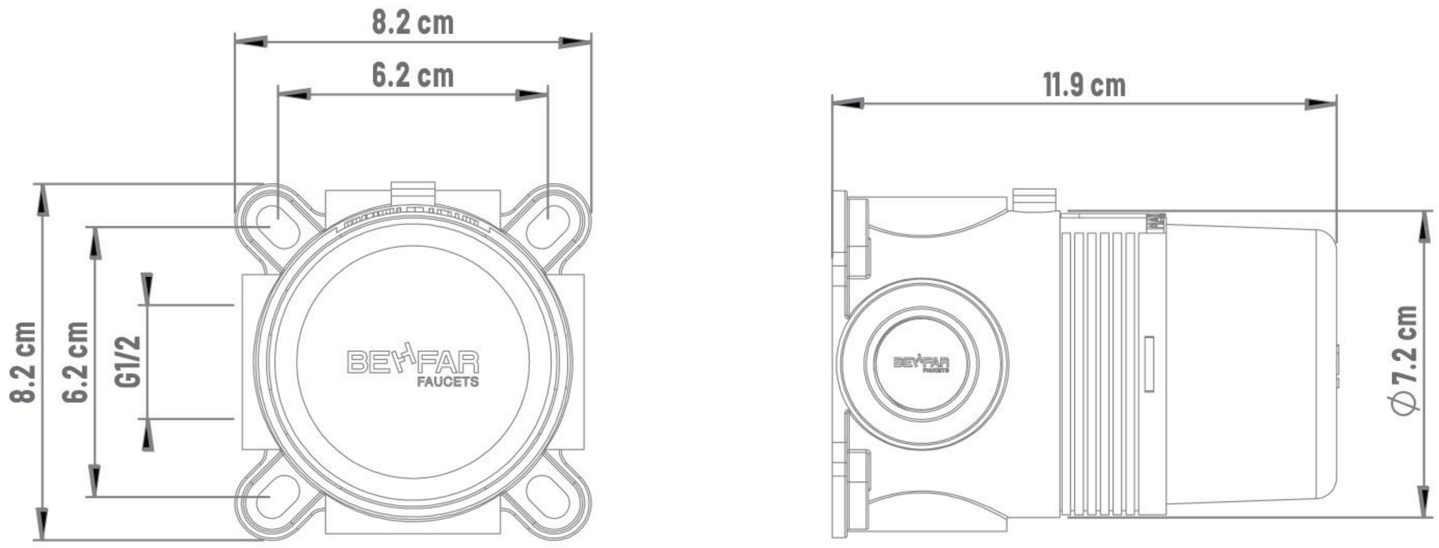

HUGER BOX

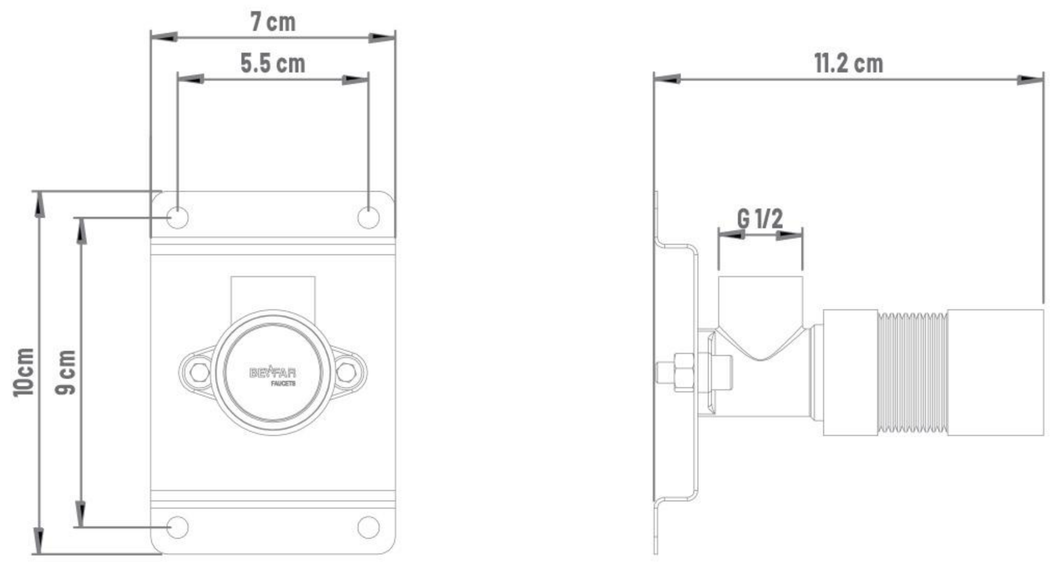

HUGER Wall-plate elbow 1/2

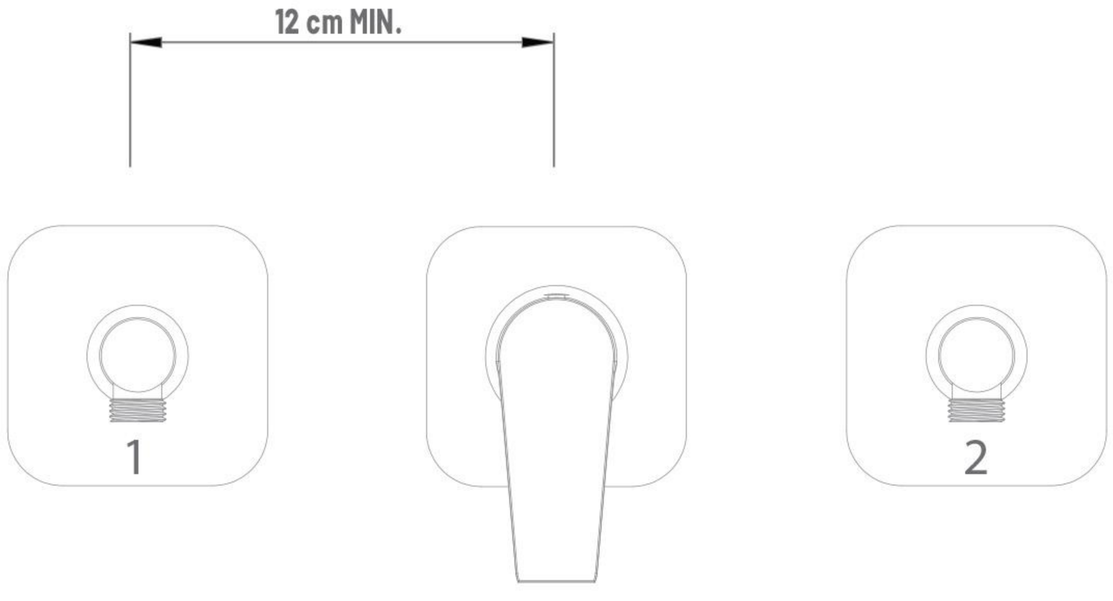

HUGER TOILET

NEW product

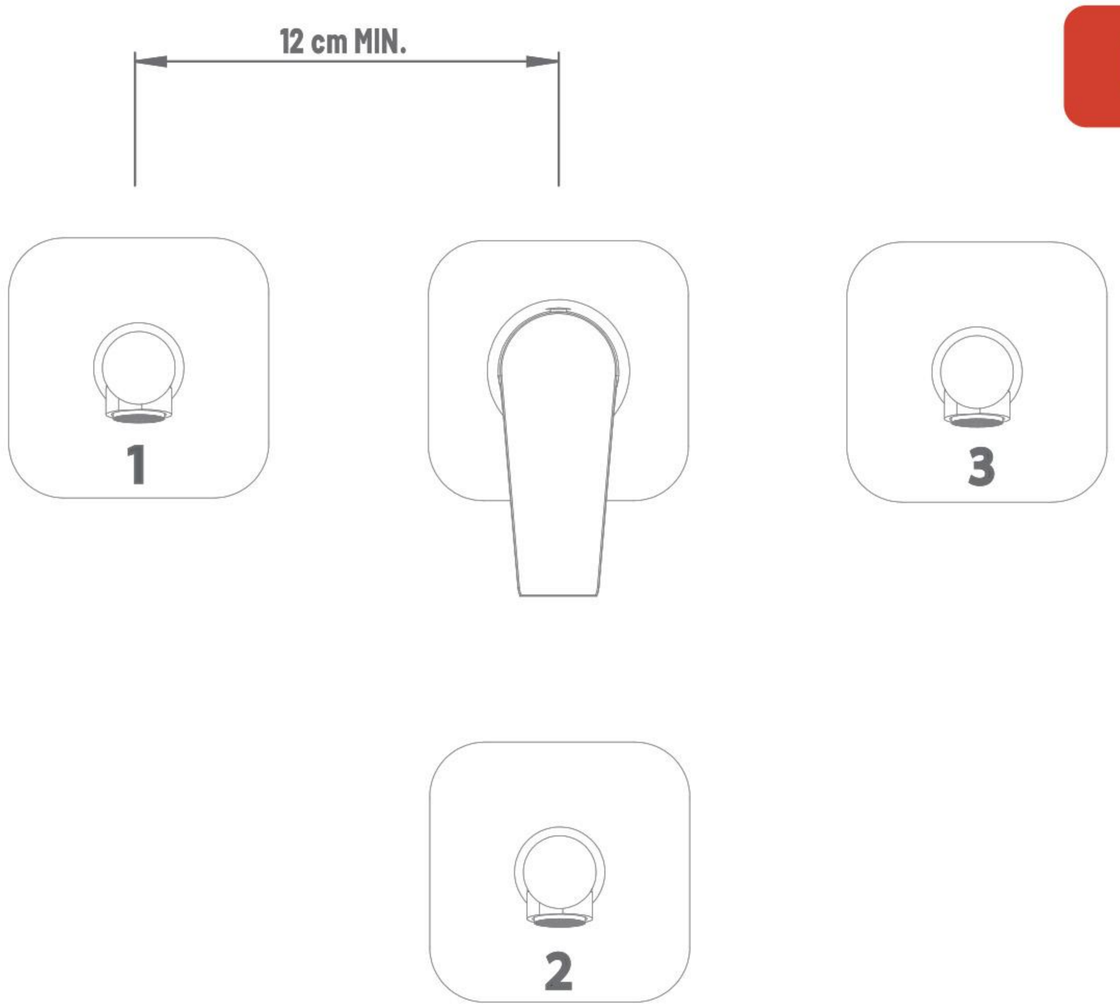

HUGER basin

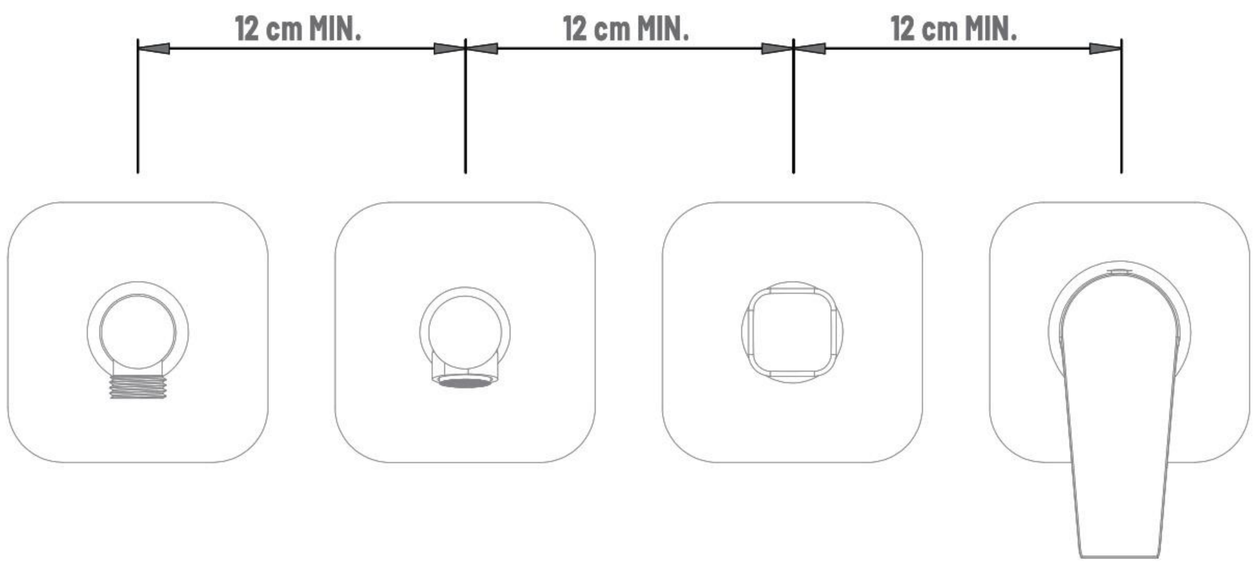

HUGER Bath 1

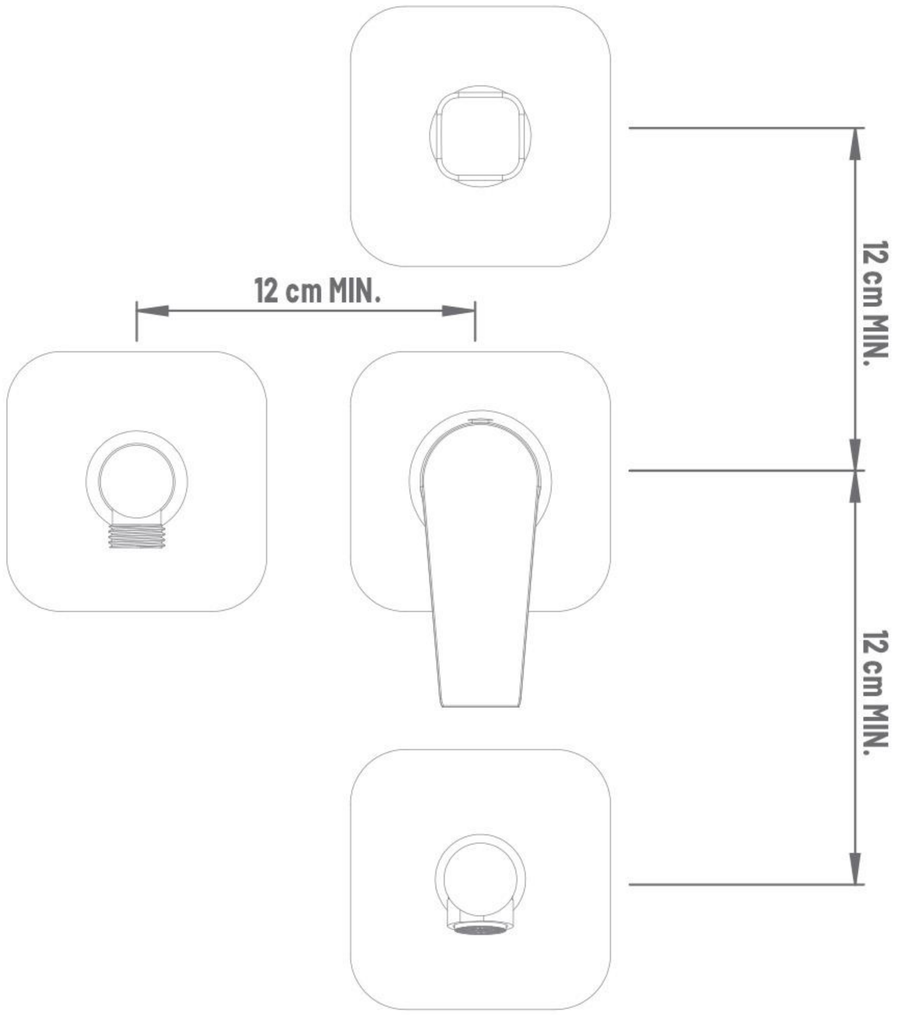

HUGER Bath 2

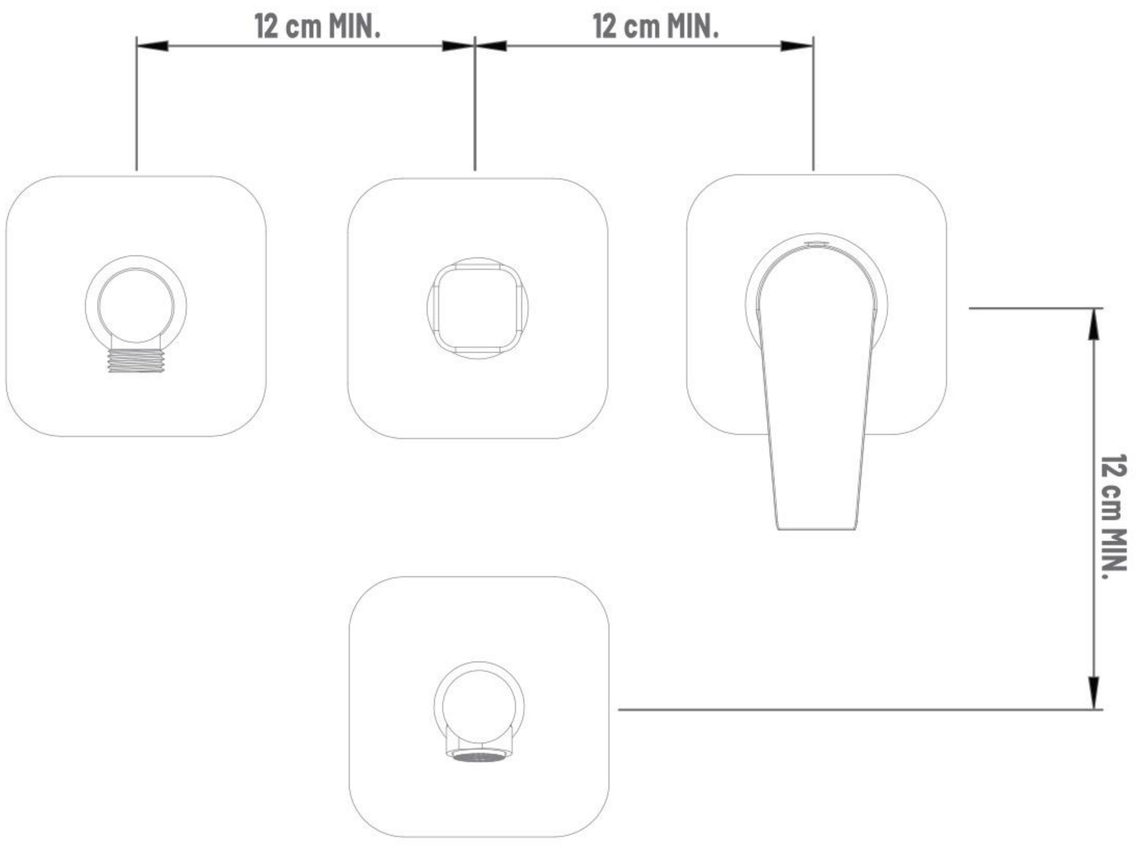

HUGER Bath 3

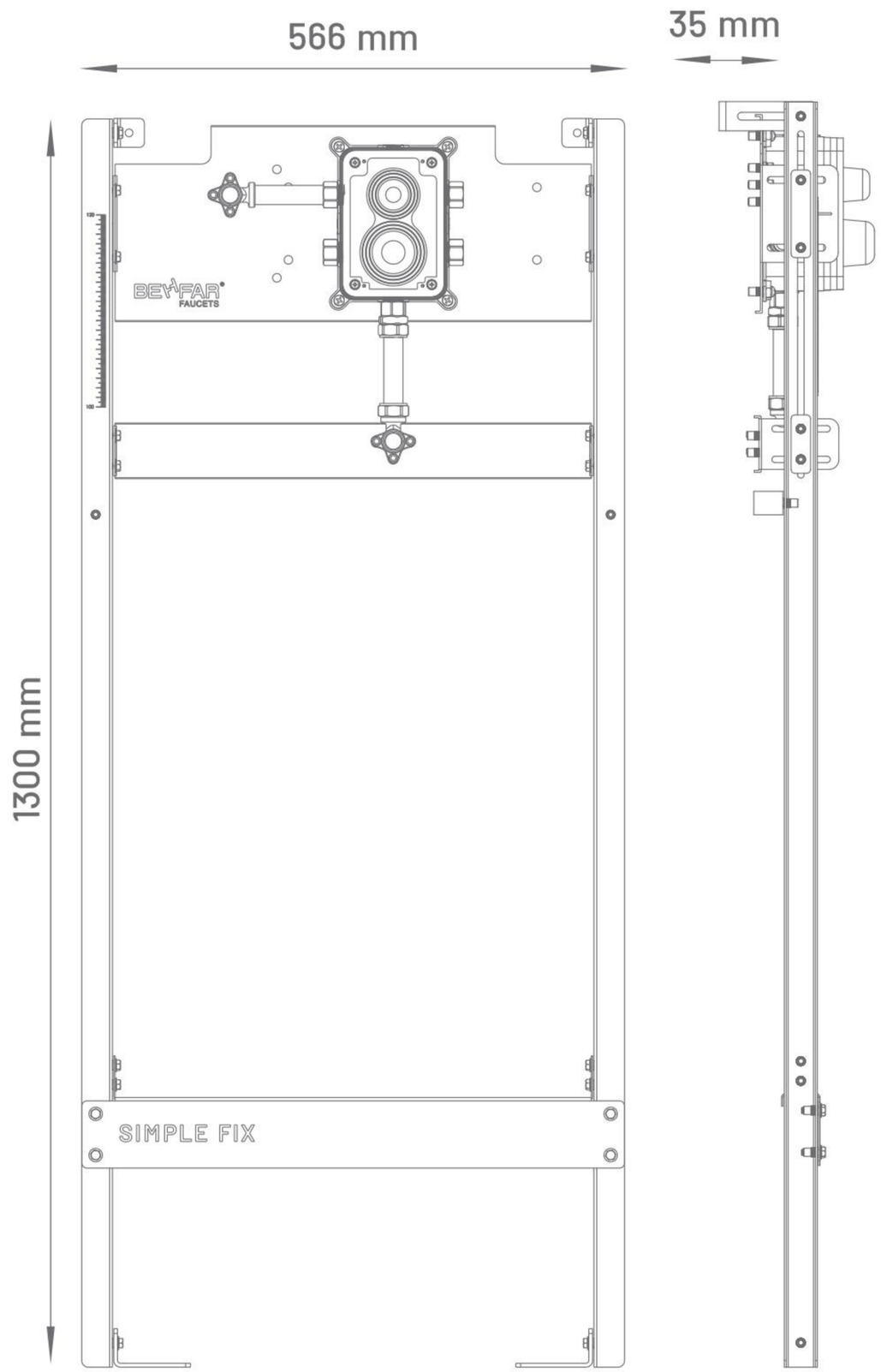

Simple-Fix Bath

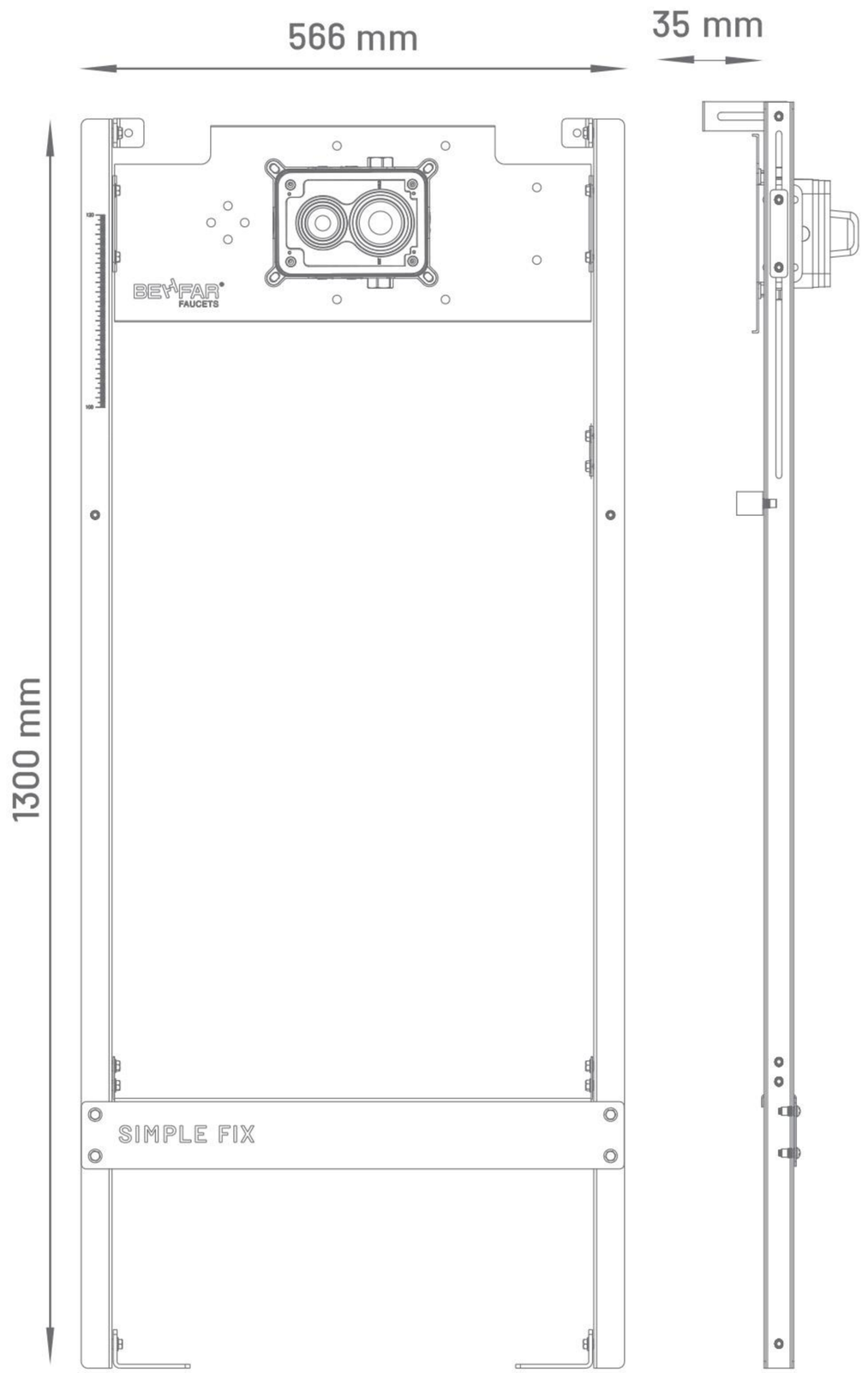

Simple-Fix Basin

NEW product

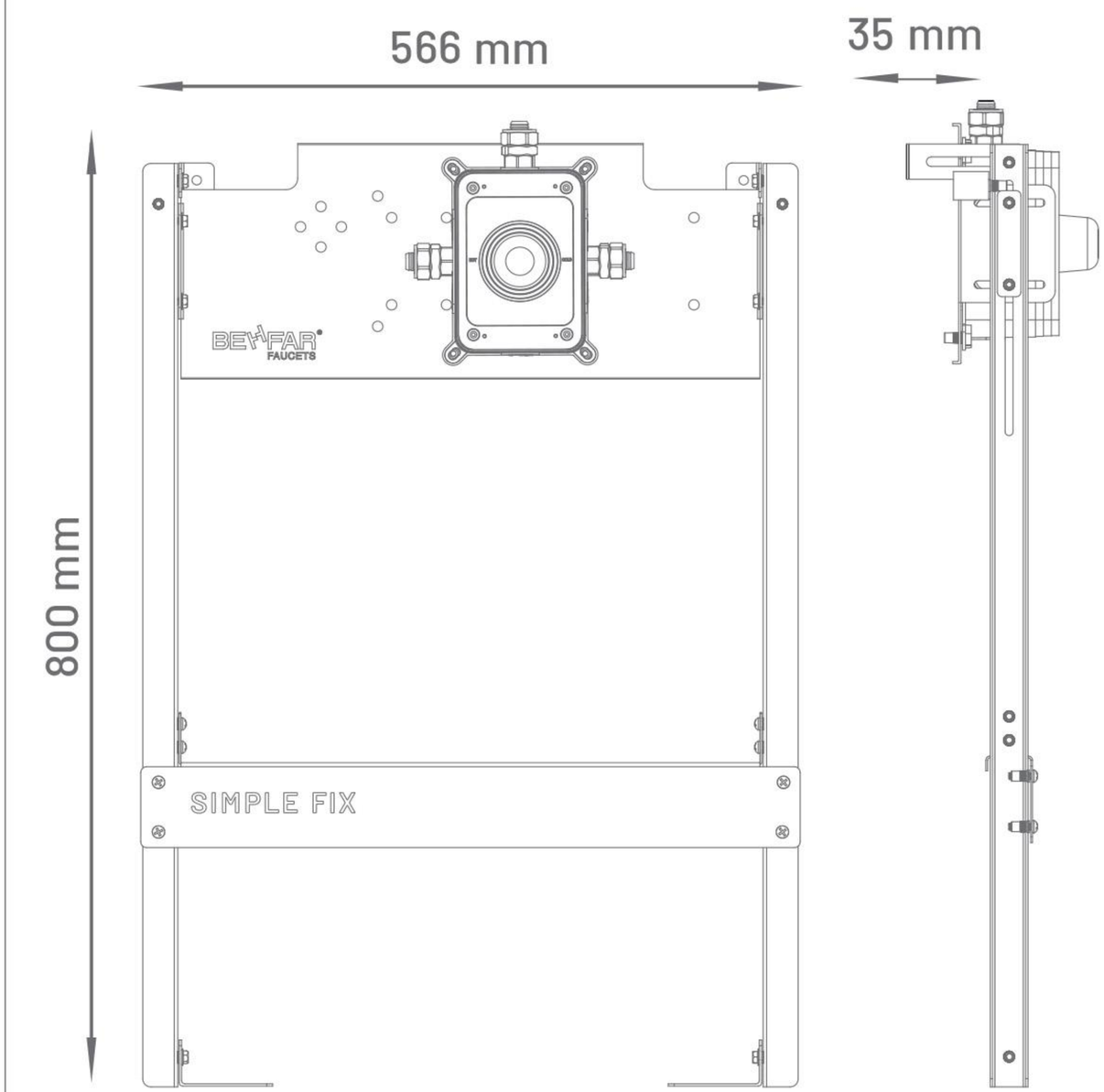

Simple-Fix Toilet





Behfar TEAM

CEO & President **Ali Tafavvoghi**

CFO & Chairman **Ali Faramarzi**

Business manager **Vahid Fadaghi**

Content Writer & Translator **Sana Tafavvoghi**

R&D manager **Mohammad-Amir Jahanpanah**

Technical manager **Abdollah Kalvani**

Photogragher **Amir Sahaf**

Brand consultant **Sara Safi**

Designed by **Mohammad-Amir Jahanpanah**

CONTACT US

بازرگانی آریان فراز پرسام

نماینده انحصاری فروش محصولات بهفر

با ما در تماس باشید

۰۲۱ - ۸۸۰ ۳۳ ۲۱۵

Arian Faraz Parsam
Exclusive sales representative of Behfar products
Get in touch with us
+98 - 21 - 880 33 215

www.behfarfaucets.com
www.arianfarazparsam.com

behfarfaucets
arianfarazparsam

BEHFAR
FAUCETS

AFP

Exclusive Sales Representative

Behfar faucets, Designed by Behfar in Tehran.
Behfar, Behfar faucets, Behfar logo and trademarks of
Behfar sanitary faucets company registred in Iran-Tehran.
Copyright © 2026-27 Behfar co. All rights reserved.

www.behfarfaucets.com