FAUCETS

2024 - 25
CATALOG

BEHFAR FAUCETS

شیرآلات بهفر

PAGE.	INDEX.	فهرست.
6 - 9	Smart faucets	شیرآلات هوشمند
	-	-
12 - 15	Basin faucets	شیرآلات روشویی
	-	-
18 - 23	Kitchen faucets	شیرآلات آشپزخانه
	-	-
26 - 39	Concealed faucets with iBox	شیرآلات توکار با آی-باکس
40 - 47	Concealed faucets with bracket	شیرآلات توکار با براکت
	-	-
48 - 49	Thermo faucet series	سِری ترموفاست
52 - 57	Lima series	سِری لیما
58 - 61	Lima concealed series	سِری توکار لیما
	-	-
64 - 69	Zino series	سِری زینو
70 - 75	Zino concealed series	سِری توکار زینو
	-	-
78 - 80	Arian series	سِری آریان
81 - 83	Arsham series	سِری آرشام
84 - 85	Manlei series	سِری مانلی
88 - 93	installation & scale drawing	راهنمای نصب و نقشه ها

ABOUT BEHFAR

Since 1997, we have beem active in the field of productin and supllying sanitary faucets.

In 2006, with the aim of making high quality and long-lasting products and attracting the satisfaction of domestic and foreign customers with the registration of behfar saman company, we started our activities in the form of this company and during these years we tride to present new and different products in accordance to different tastes.

درباره بهفر

از سال ۱۳۷۶ به صورت متمرکز و تخصصی در زمینه تولید و عرضه شیرآلات بهداشتی فعال هستیم.

سال ۱۳۸۵ با هدف ساخت محصولات با کیفیت و ماندگار و جلب رضایت مشتریان داخلی و خارجی با ثبت شرکت بهفر سامان کوشا فعالیت خود را در قالب این شرکت آغاز و طی این سالها تلاش نمودیم که محصولاتی نو، متفاوت و مطابق با سلایق گوناگون ارائه دهیم.

simple **but** smart

Behfar faucets with a new different approach and reviewing the logo and scientific extraction of the company's personality in 2020, by an experienced team in the branding field, we will provide products that shows the simplicity, intelligence in design and quality in constracution.

ساده **اما** هوشمند

شـــیرآلات بهفر بـــا رویکـــردی جدید و متفـــاوت و بازنگـــری در لوگو و اســـتخراج علمی شـــخصیت برند شـــرکت، در ســـال ۱۳۹۹ توسط یک تیم مجـــرب در حوزه برندینـــگ، محصولاتی را ارائه خواهـــد کرد که در عین ســـادگی، هوشـــمندی در طراحـــی و کیفیت در ســـاخت را نمایان سازد.



ARTA

smart basin
electricity and battery operation

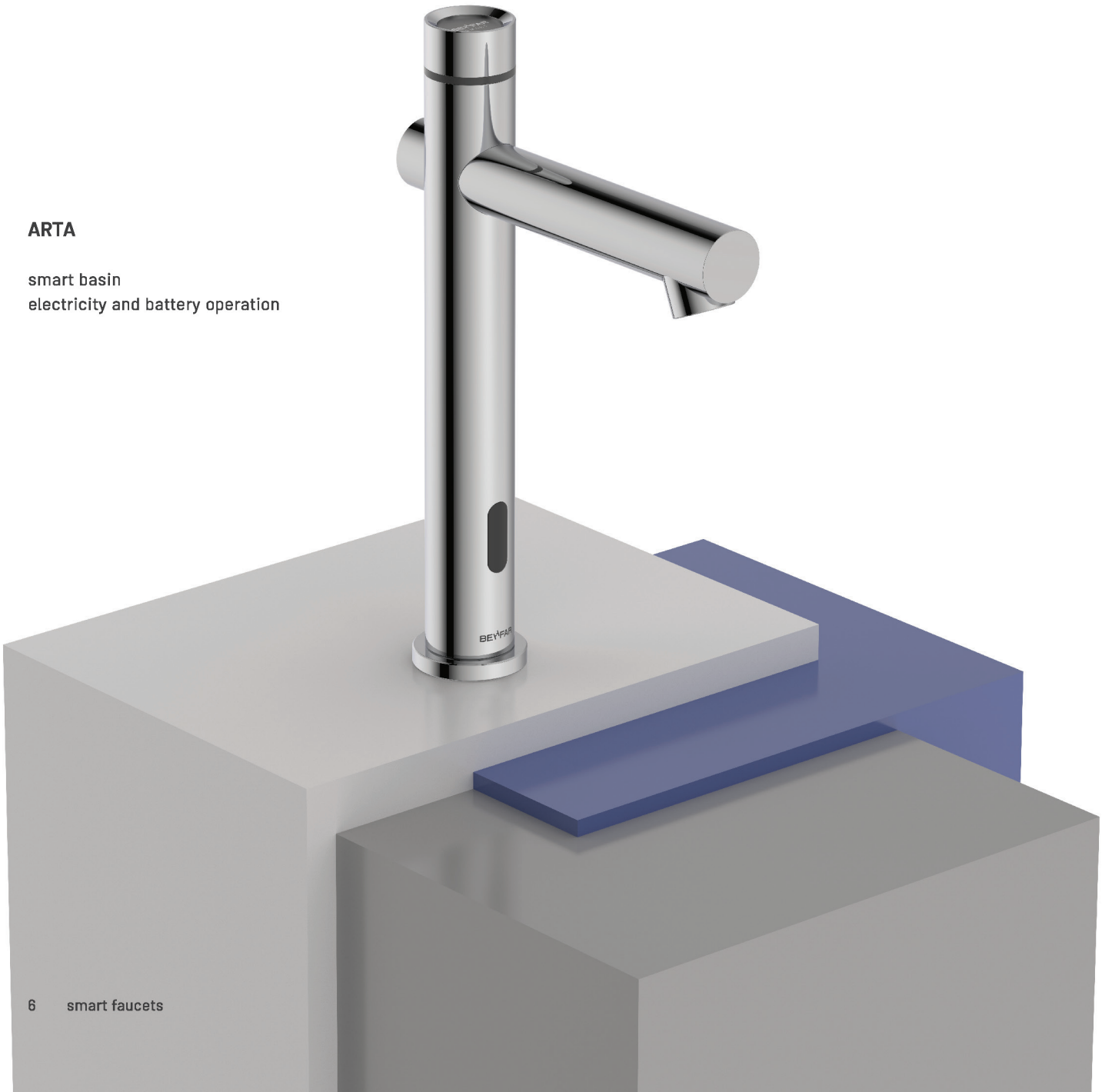



ARMO

smart basin
electricity and battery operation
pre-adjustable temperature
comfort zone 160 mm


BEFAR



آرمو
ARMO

شیر روشویی هوشمند
عملکرد با برق و باتری
قابلیت تنظیم دما
ارتفاع ۱۶۰ میلی متر

smart basin
electricity and battery operation
pre-adjustable temperature
comfort zone 160 mm



آرتا
ARTA

شیر روشویی هوشمند
عملکرد با برق و باتری
قابلیت تنظیم دما
ارتفاع ۲۰۵ میلی متر

smart basin
electricity and battery operation
pre-adjustable temperature
comfort zone 205 mm



Behfar is available with PVD technology in four series with diffrenet polished and brushed finishes options.

The variety of combinations makes these faucets ideal for custom architectural and interior concepts with high design standards.



طلایی براق
SHINY GOLD

طلایی خش دار
BRUSHED GOLD



بهفر با تکنولوژی PVD در چهار سری با گزینه های مختلف پرداخت شده و خش دار موجود است.

تنوع ترکیبات، این شیرها را برای مفاهیم معماری سفارشی و داخلی با استانداردهای طراحی بالا ایده آل می کند.

کـــــروم بـــــراق
SHINY CHROME

کـــــروم خـــــش دار
BRUSHED CHROME



ELINA

basin
single lever mixer
comfort zone 220 mm



SELENA-L

basin
single lever mixer
comfort zone 235 mm



SELENA-POP UP

basin
push button cartridge mixer
comfort zone 235 mm



SELENA - L
سلنا - بلند

basin
single lever mixer
comfort zone 235 mm

شیر روشویی
تک دسته اهرمی
ارتفاع ۲۳۵ میلی متر



SELENA - S
سلنا - کوتاه

basin
single lever mixer
comfort zone 150 mm

شیر روشویی
تک دسته اهرمی
ارتفاع ۱۵۰ میلی متر



SELENA - POP UP
سلنا - دکمه ای

basin
push button cartridge mixer
comfort zone 235 mm

شیر روشویی
کارتریج دکمه ای مخلوط
ارتفاع ۲۳۵ میلی متر



ELENA
اِلنا

basin
single lever mixer
comfort zone 220 mm

شیر روشویی
تک دسته اهرمی
ارتفاع ۲۲۰ میلی متر









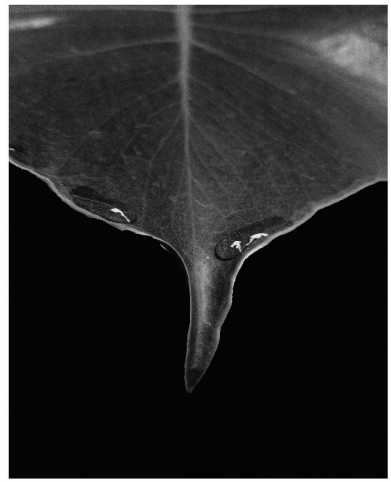

Behfar company with simple but smart and knowledgeable motto and a world full of rare ideas, and relying on the youth and years of expreience in production of sanitary faucets will offer modern and smart and knowledgeable product and fulfills all consumers expectations.

شـــرکت بهفر با شـــعار ســـاده اما هوشـــمند و با دنیایـــی از ایده های ناب، با اعتمـــاد به جوانان خـــود و اتکا به تجربیات ســـالها فعالیت در حوزه تولید شـــیرآلات بهداشـــتی، محصولاتی مدرن و هوشمند را ارائه خواهد کرد که تمامی انتظارات مصرف کننده را برآورده می کند.



ZINO

kitchen
pull - down spout
single lever mixer
with swivel range 360°







ATRIN

kitchen
pull - down spout
single lever mixer
with swivel range 360°



PYRAMID

kitchen, pull-out spout
single lever mixer
with swivel range 360°



ATRIN

kitchen
pull - down spout
single lever mixer
with swivel range 360°

It shoud be noted that all the faucets that are designed in Behfar company are ub accirdance with the national standard number 6679 of iran, anad produced and presented by taste-making people in different units using CNC type of machines.

بایـــد اشـــاره کرد کـــه کلیه شـــیرهای طراحی شـــده در شـــرکت بهفر منطبق با اســـتاندارد ملـــی ۶۶۷۹ ایران بوده و توســـط افـــراد صاحب ســـلیقه در واحدهـــای مختلف و با به کارگیری انواع ماشـــین آلات CNC تولید و ارائه می شود.





ATRIN **آترین**

kitchen, pull-down spout
single lever mixer
with swivel range 360°

شیر آشپزخانه شاوری
تک دسته اهرمی
با چرخش علم ۳۶۰ درجه



ZINO **زینو شاوری**

kitchen, pull-down spout
single lever mixer
with swivel range 360°

شیر آشپزخانه شاوری
تک دسته اهرمی
با چرخش علم ۳۶۰ درجه



NUSHA **نوشا**

kitchen
single lever mixer
with swivel range 360°

شیر آشپزخانه
تک دسته اهرمی
با چرخش علم ۳۶۰ درجه



PYRAMID **پیرامید**

kitchen, pull-down spout
single lever mixer
with swivel range 360°

شیر آشپزخانه شاوری
تک دسته اهرمی
با چرخش علم ۳۶۰ درجه



Ensure the prodcution and supply of high quality products in accordance to he legal requirements that meet the present and future need of customers, continuos improvement of quality, improving customer satsfaction of product and respecting the taste and culture of customers consumption has always been one of our insparable concerns.

حصول اطمینـــان از تولید و عرضـــه محصولاتی با کیفیـــت و منطبق با الزامـــات قانوی کـــه نیازهای حال و آینده مشـــتریان را برآورده ســـازد، بهبـــود مســـتمر کیفیـــت، ارتقاء ســـطح رضایتمنـــدی مشـــتریان از محصـــولات و احتـــرام به ســـلیقه و فرهنگ مصرف مشـــتریان، همواره جزء دغدغه لاینفک ما بوده و هست.









A PLATE

concealed basin
single lever mixer
with ibox



A PLATE

concealed toilet
single lever mixer
with ibox



B PLATE

concealed toilet
single lever mixer
with ibox



B PLATE

concealed bath
single lever mixer
with ibox



B PLATE

concealed basin
single lever mixer
with ibox



A PLATE — پلیت A

concealed toilet
single lever mixer
with i-Box

شیر توالت توکار
تک دسته اهرمی
با آی-باکس



A PLATE — پلیت A

concealed bath
single lever mixer
with i-Box

شیر حمام توکار
تک دسته اهرمی
با آی-باکس



A PLATE — پلیت A

concealed basin
single lever mixer
with i-Box

شیر روشویی توکار
تک دسته اهرمی
با آی-باکس



B PLATE — پلیت B

concealed toilet
single lever mixer
with i-Box

شیر توالت توکار
تک دسته اهرمی
با آی-باکس



B PLATE — پلیت B

concealed bath
single lever mixer
with i-Box

شیر حمام توکار
تک دسته اهرمی
با آی-باکس



B PLATE — پلیت B

concealed basin
single lever mixer
with i-Box

شیر روشویی توکار
تک دسته اهرمی
با آی-باکس





C PLATE

concealed basin
single lever mixer
with ibox



C PLATE

concealed bath
single lever mixer
with ibox

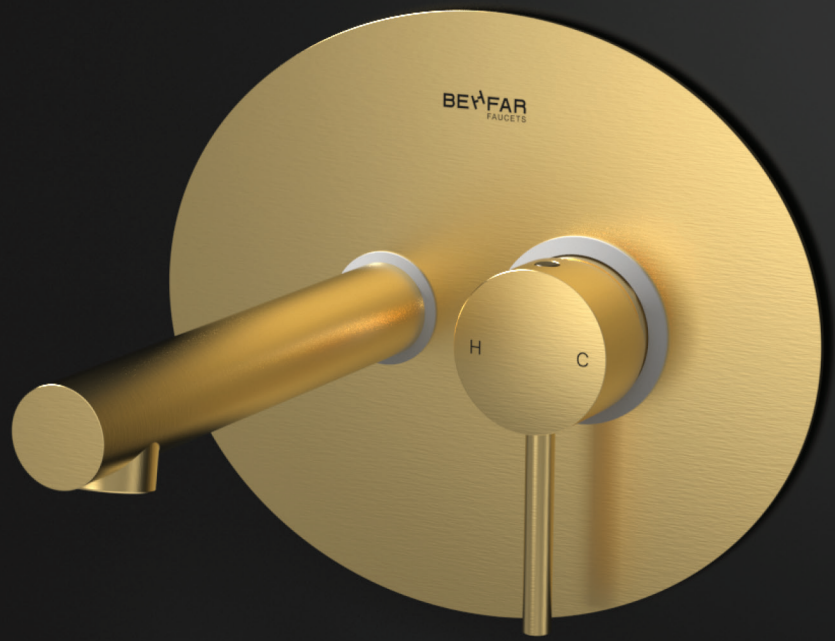

D PLATE

concealed basin
single lever mixer
with ibox



C PLATE پلیت C

concealed toilet
single lever mixer
with i-Box

شیر توالت توکار
تک دسته اهرمی
با آی-باکس



C PLATE پلیت C

concealed bath
single lever mixer
with i-Box

شیر حمام توکار
تک دسته اهرمی
با آی-باکس



C PLATE پلیت C

concealed basin
single lever mixer
with i-Box

شیر روشویی توکار
تک دسته اهرمی
با آی-باکس



D PLATE پلیت D

concealed toilet
single lever mixer
with i-Box

شیر توالت توکار
تک دسته اهرمی
با آی-باکس



D PLATE پلیت D

concealed bath
single lever mixer
with i-Box

شیر حمام توکار
تک دسته اهرمی
با آی-باکس



D PLATE پلیت D

concealed basin
single lever mixer
with i-Box

شیر روشویی توکار
تک دسته اهرمی
با آی-باکس



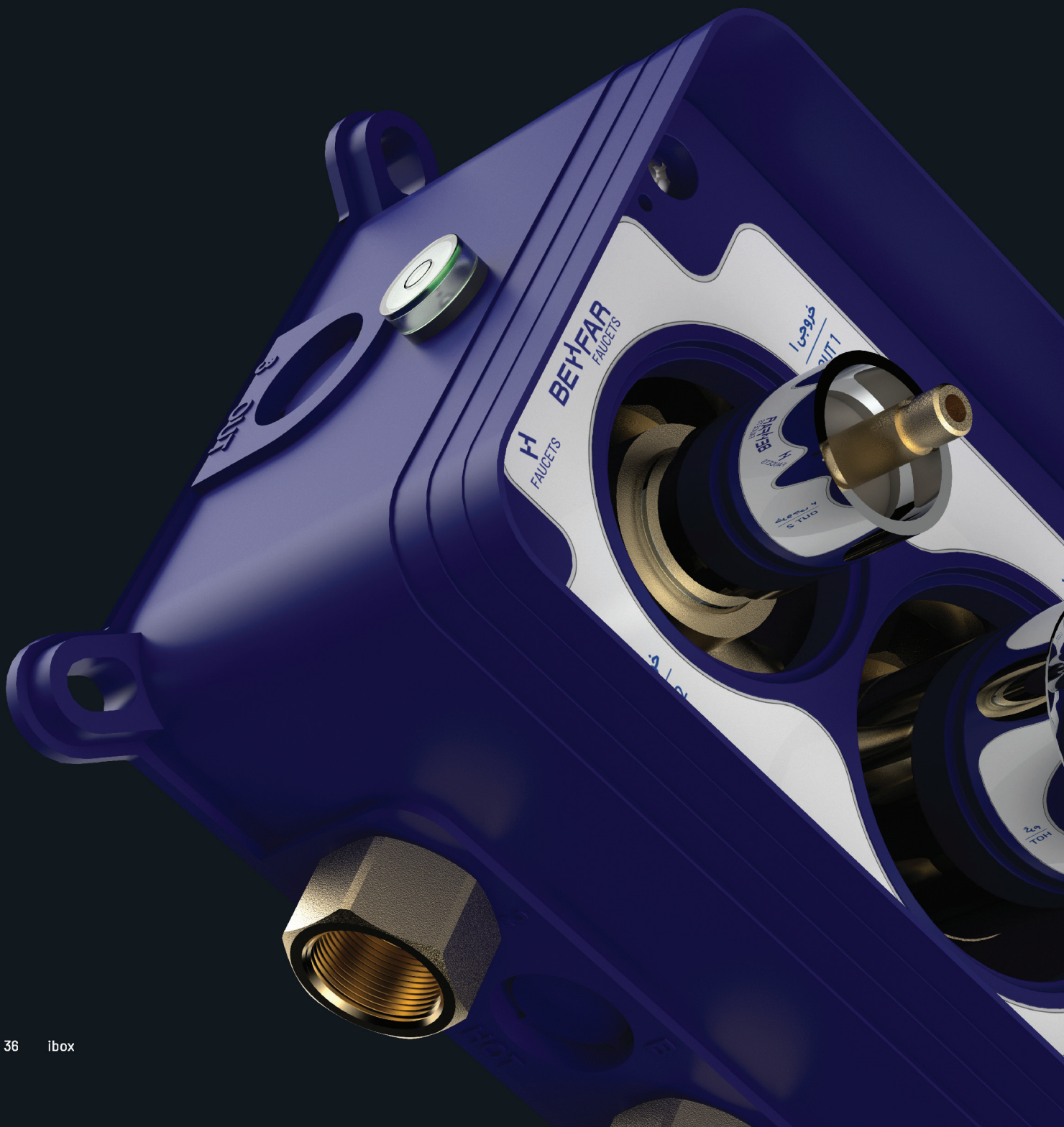
BEYFAR
FAUCETS



BASIN iBOX آی - باکس روشویی

concealed valve	شیر توکار
replaceable	با قابلیت تعویض
brass body material	جنس بدنه برنجی
ABS box material	جنس باکس ABS
kerox cartridge-35	-کارتریج کروکس۳۵
spout with 360° rotation	آبریز با چرخش ۳۶۰ درجه



BATH iBOX آی - باکس حمام

concealed valve	شیر توکار
replaceable	با قابلیت تعویض
brass body material	جنس بدنه برنجی
ABS box material	جنس باکس ABS
kerox cartridge-35	-کارتریج کروکس۳۵
diverter cartridge	کارتریج تغییر جهت دهنده
2 outputs	دارای ۲ خروجی



TOILET iBOX آی - باکس توالت

concealed valve	شیر توکار
replaceable	با قابلیت تعویض
brass body material	جنس بدنه برنجی
ABS box material	جنس باکس ABS
kerox cartridge-35	-کارتریج کروکس۳۵
steel hose	شیلنگ استیل

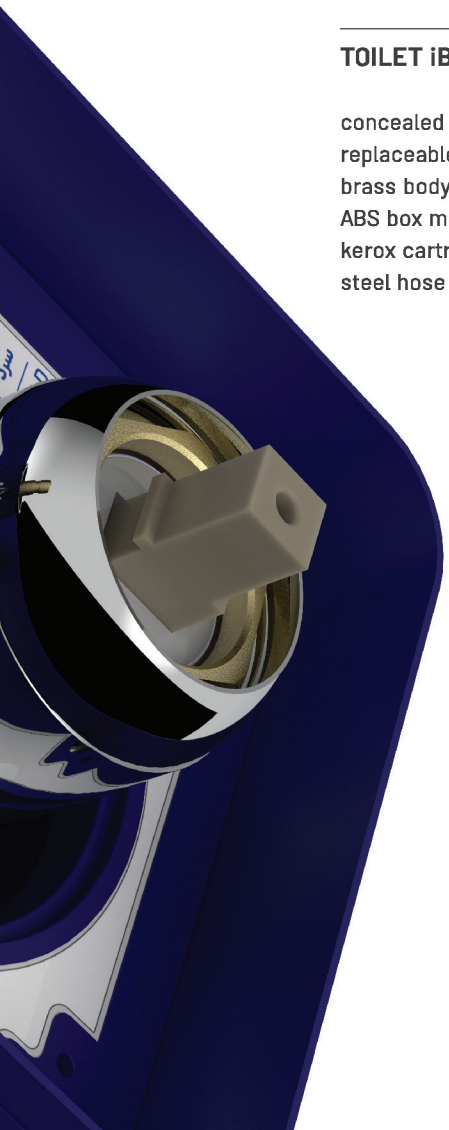

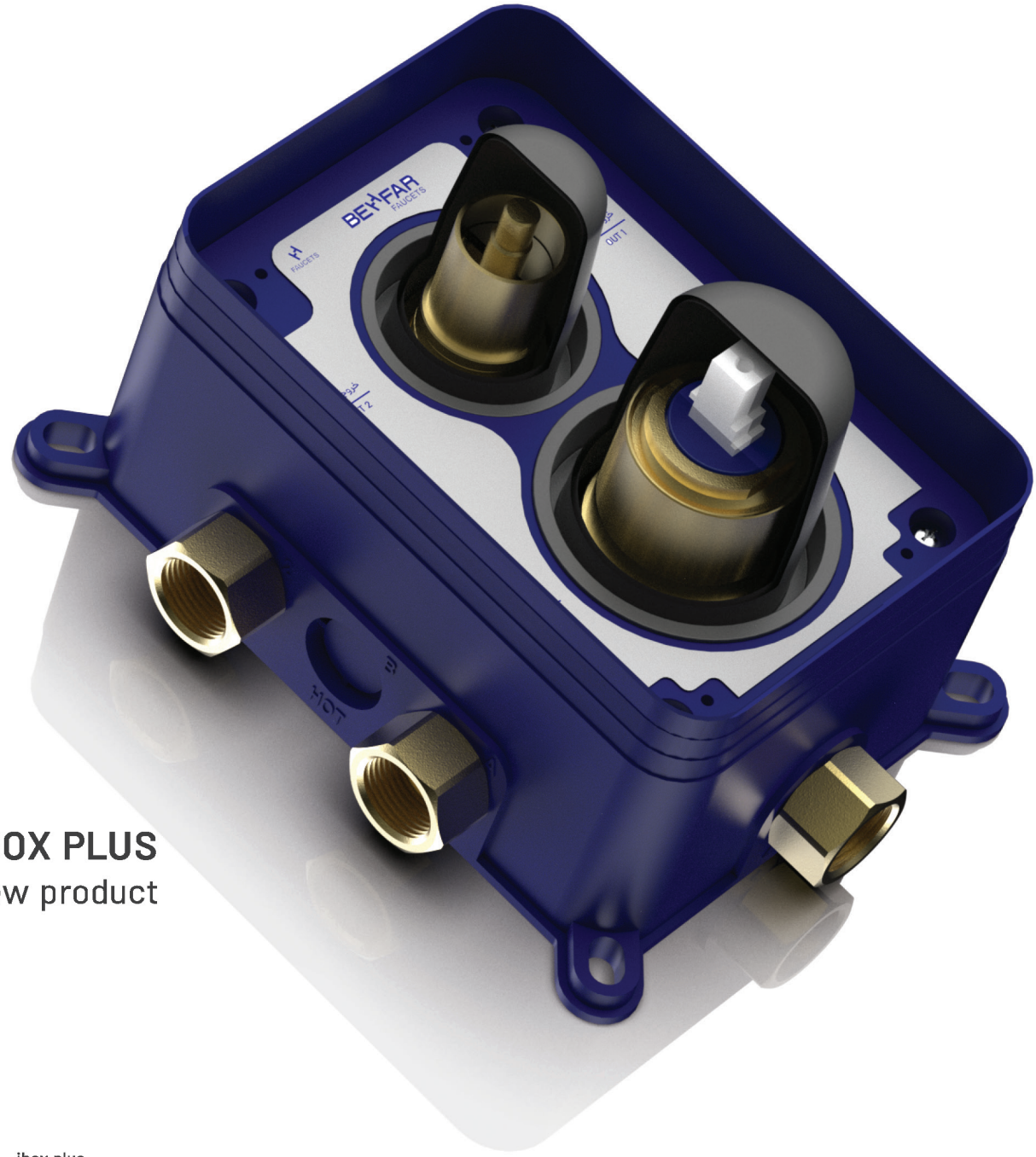

iBOX PLUS
new product



آی - باکس پلاس روشویی BASIN iBOX PLUS

شیر توکار	concealed valve
با قابلیت تعویض	replaceable
جنس بدنه برنجی	brass body material
جنس باکس ABS	ABS box material
-کارتریج کروکس۳۵	kerox cartridge-35
آبریز با چرخش ۳۶۰ درجه	spout with 360° rotation



آی - باکس پلاس توالت TOILET iBOX PLUS

شیر توکار	concealed valve
با قابلیت تعویض	replaceable
جنس بدنه برنجی	brass body material
جنس باکس ABS	ABS box material
-کارتریج کروکس۳۵	kerox cartridge-35
شیلنگ استیل	steel hose



آی - باکس پلاس حمام BATH iBOX PLUS

شیر توکار	concealed valve
با قابلیت تعویض	replaceable
جنس بدنه برنجی	brass body material
جنس باکس ABS	ABS box material
-کارتریج کروکس۳۵	kerox cartridge-35
کارتریج سلکتوری	selector cartridge
دارای ۳ خروجی	3 outputs



KAMO

concealed bath
single lever mixer
push-button for 3 functions
with bracket



KAMO

concealed toilet
single lever mixer
with bracket

KAMO

concealed basin
single lever mixer
with bracket





KAMO کامو

concealed basin شیر روشویی توکار
single lever mixer تک دسته اهرمی
with swivel range 360° با چرخش آبریز ۳۶۰ درجه
with bracket با براکت

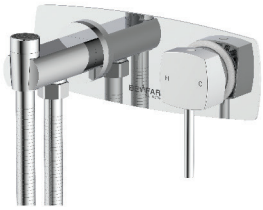

KAMO کامو

concealed toilet شیر توالت توکار
single lever mixer تک دسته اهرمی
with bracket با براکت

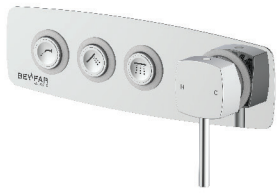

KAMO کامو

concealed bath شیر حمام توکار
single lever mixer تک دسته اهرمی
push-button for 3 functions دکمه ای با ۳ عملکرد
with bracket با براکت

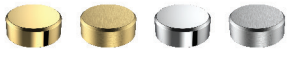

BRACKET

concealed valve
cartridge replaceable
kerox cartridge-35
brass body material
electrostatic paint coating

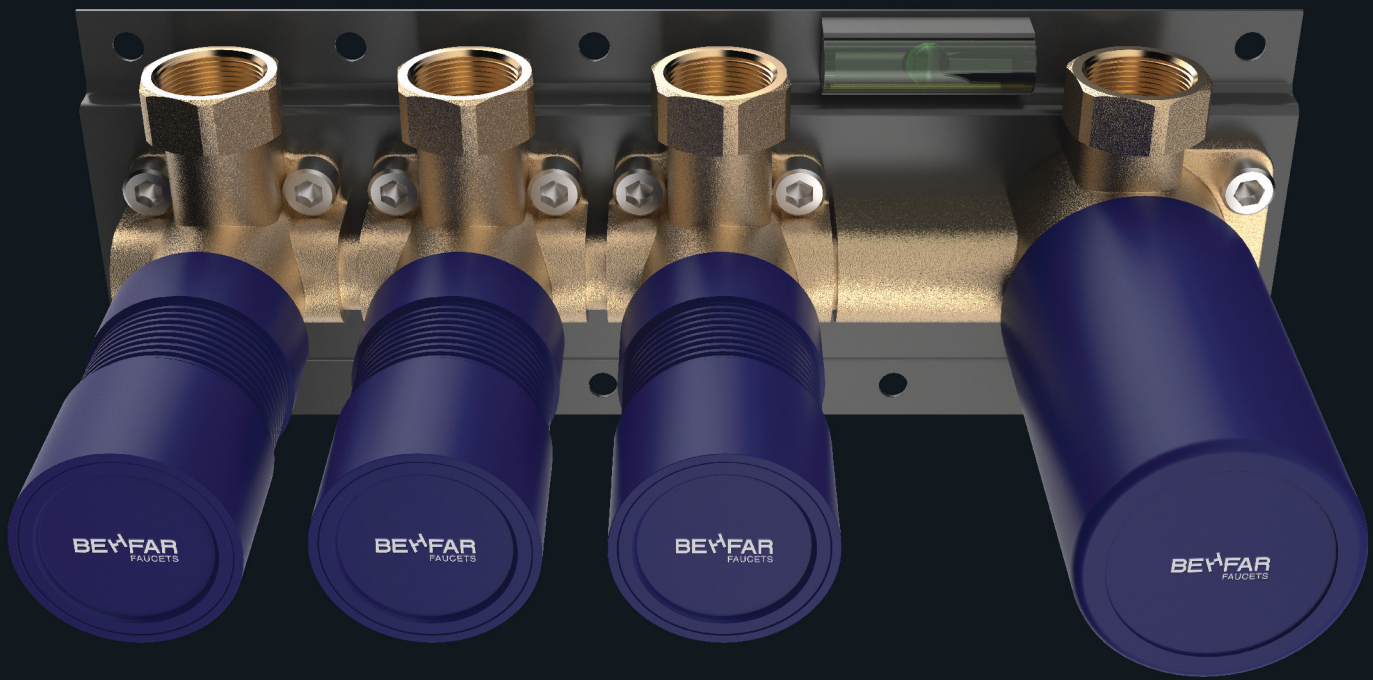

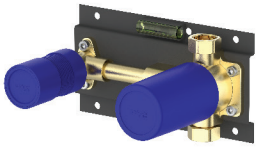

TOILET BRACKET — براکت توالت

concealed valve	شیر توکار
cartridge replaceable	قابلیت تعویض کارتریج
kerox cartridge-35	-کارتریج کروکس۳۵
brass body material	جنس بدنه برنجی
electrostatic paint coating	پوشش رنگ الکترواستاتیک
steel hose	شیلنگ استیل

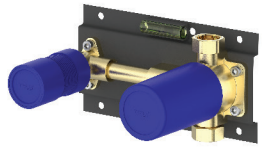

BASIN BRACKET — براکت روشویی

concealed valve	شیر توکار
cartridge replaceable	قابلیت تعویض کارتریج
kerox cartridge-35	-کارتریج کروکس۳۵
brass body material	جنس بدنه برنجی
electrostatic paint coating	پوشش رنگ الکترواستاتیک
spout with 360° rotation	آبریز با چرخش ۳۶۰ درجه

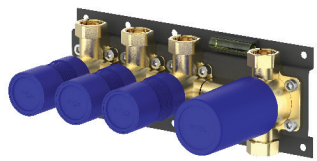

BATH BRACKET — براکت حمام

concealed valve	شیر توکار
cartridge replaceable	قابلیت تعویض کارتریج
kerox cartridge-35	-کارتریج کروکس۳۵
brass body material	جنس بدنه برنجی
electrostatic paint coating	پوشش رنگ الکترواستاتیک
push button cartridge	کارتریج دکمه ای

iBOX BRACKET
new product

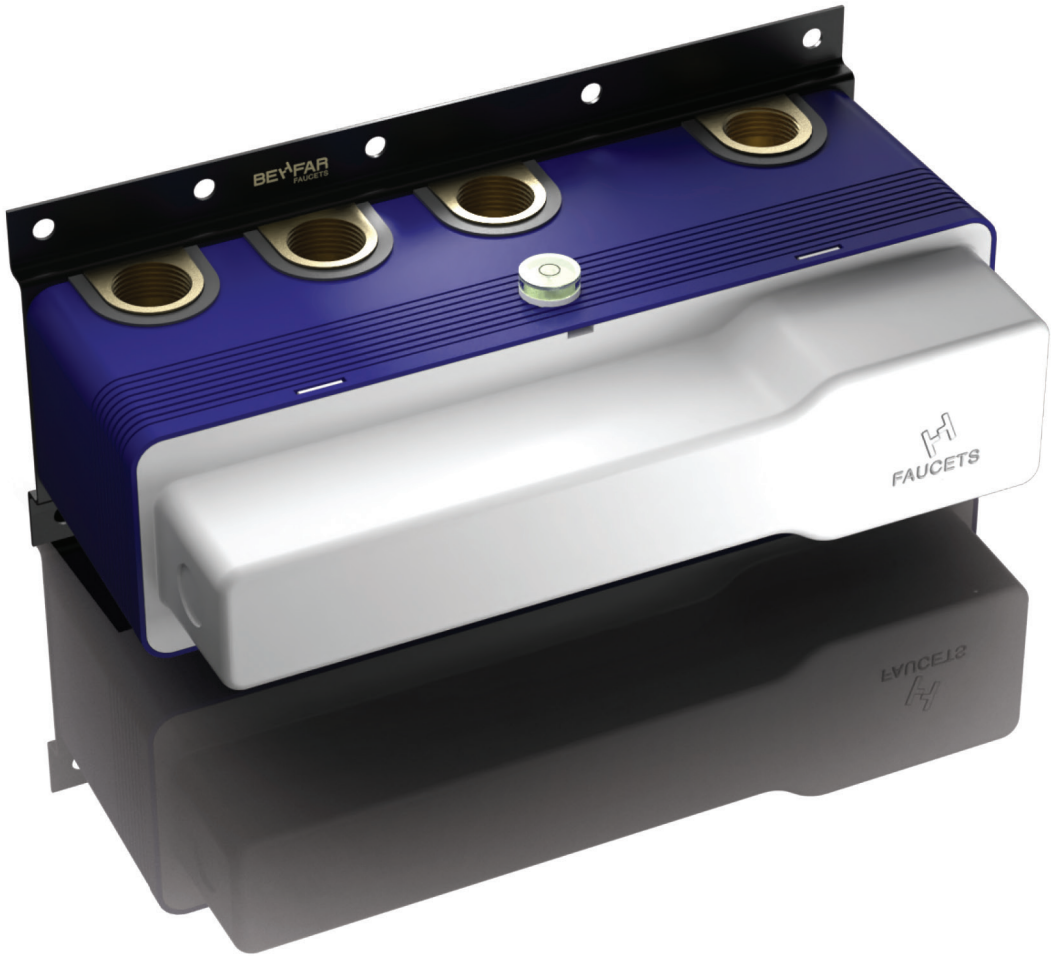

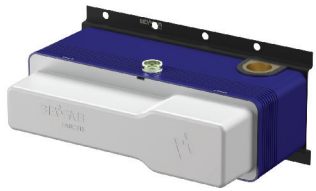

آی - باکس براکت | روشویی iBOX BRACKET | BASIN

شیر توکار	concealed valve
قابلیت تعویض کارتریج	cartridge replaceable
کارتریج کروکس۳۵	kerox cartridge-35
جنس بدنه برنجی	brass body material
پوشش رنگ الکترواستاتیک	electrostatic paint coating
آبریز با چرخش ۳۶۰ درجه	spout with 360° rotation

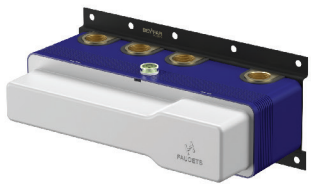

آی - باکس براکت | حمام iBOX BRACKET | BATH

شیر توکار	concealed valve
قابلیت تعویض کارتریج	cartridge replaceable
کارتریج کروکس۳۵	kerox cartridge-35
جنس بدنه برنجی	brass body material
پوشش رنگ الکترواستاتیک	electrostatic paint coating
کارتریج دکمه ای	push button cartridge
دارای سه خروجی	3 outputs

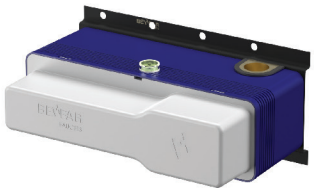

آی - باکس براکت | توالت iBOX BRACKET | TOILET

شیر توکار	concealed valve
قابلیت تعویض کارتریج	cartridge replaceable
کارتریج کروکس۳۵	kerox cartridge-35
جنس بدنه برنجی	brass body material
پوشش رنگ الکترواستاتیک	electrostatic paint coating
شیلنگ استیل	steel hose

THERMO FAUCET

concealed toilet
single lever mixer
with bracket





THERMO FAUCET — ترموفاست

basin faucet — شیر روشویی
single lever mixer — تک دسته اهرمی
with swivel range 360° — با چرخش آبریز ۳۶۰ درجه



THERMO FAUCETS — ترموفاست

bath faucet — شیر حمام
single lever mixer — تک دسته اهرمی
push-button for 3 functions — دکمه ای با ۳ عملکرد
3 outputs — دارای سه خروجی



THERMO FAUCET — ترموفاست

toilet faucet — شیر توالت
single lever mixer — تک دسته اهرمی



THERMO FAUCET — ترموفاست

bath faucet — شیر حمام
single lever mixer — تک دسته اهرمی
push-button for 3 functions — دکمه ای با ۳ عملکرد
3 outputs — دارای سه خروجی



Behfar company is trying to make its product smart and with best quality, while its simple and high performance.



شـرکت بهفـر بـا نگرشـی جدیـد در صـدد اسـت تـا محصـولات خـود را در نهایت کیفیت و هوشـمندی و در عین حال ساده و با کارایی بالا جلوه گر سازد.





simple **but** smart

ساده **اما** هوشمند



LIMA

basin
single lever mixer
ceramic cartridge K35



LIMA

kitchen
single lever mixer
with swivel range 360°



LIMA

toilet
single lever mixer

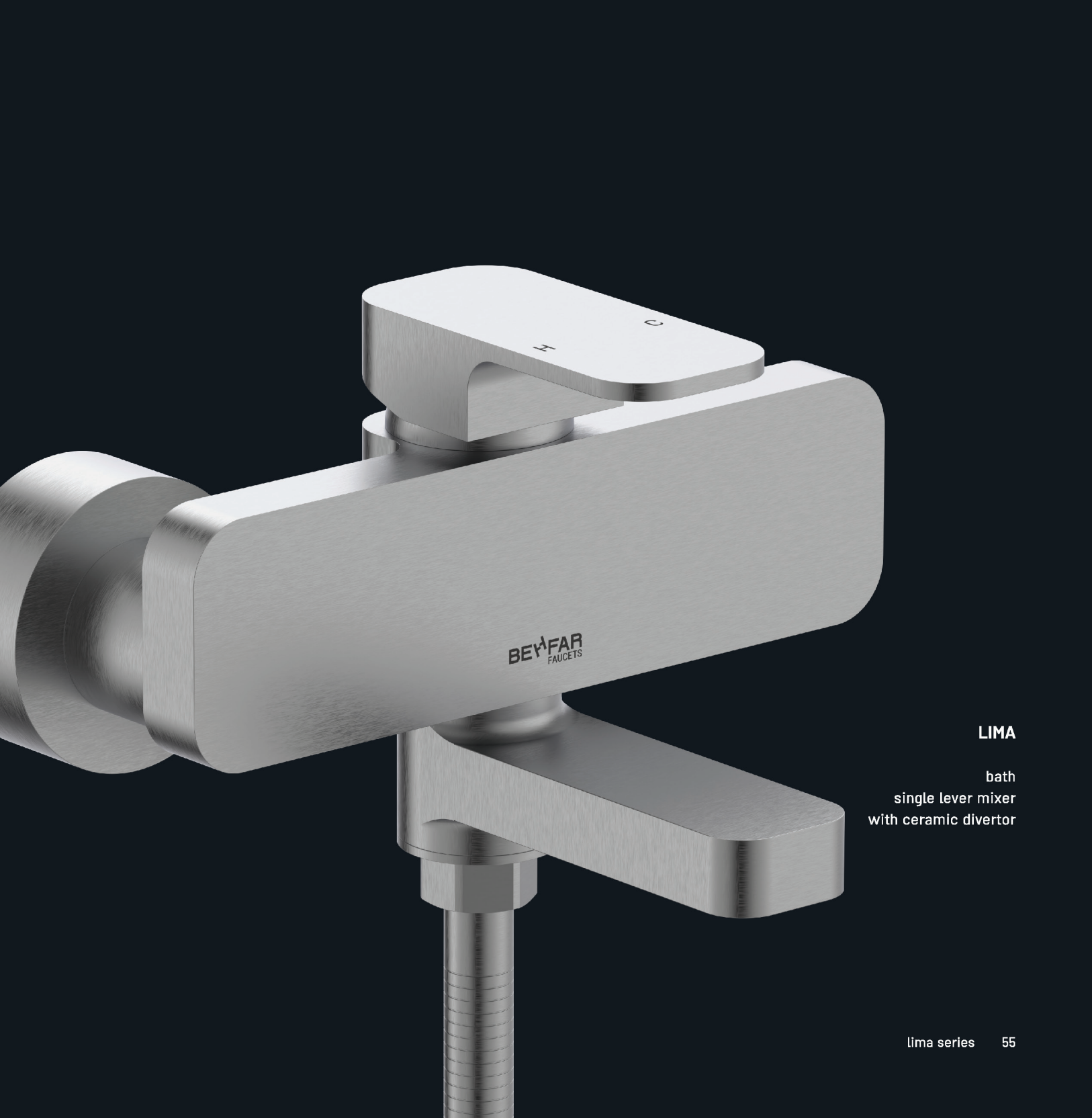

LIMA

bath
single lever mixer
with ceramic divertor



LIMA

smart basin
electricity and battery operation
pre-adjustable temperature
comfort zone 140 mm



LIMA **لیما**

kitchen	شیر آشپزخانه
single lever mixer	تک دسته اهرمی
swivel range 360°	چرخش علم ۳۶۰ درجه



LIMA **لیما**

smart basin	شیر روشویی هوشمند
electricity and battery operation	عملکرد با برق و باتری
pre-adjustable temperature	قابلیت تنظیم دما
comfort zone 140 mm	ارتفاع ۱۴۰ میلی متر



LIMA **لیما**

basin	شیر روشویی
single lever mixer	تک دسته اهرمی
ceramic cartridge K35	کارتریج ۳۵



LIMA **لیما**

bath	شیر حمام
single lever mixer	تک دسته اهرمی
ceramic diverter	تغییر جهت سرامیکی



LIMA **لیما**

toilet	شیر توالت
single lever mixer	تک دسته اهرمی





LIMA

concealed bath
single lever mixer
push-button for 3 functions
with bracket



LIMA

concealed basin
single lever mixer
with bracket





LIMA **لیما**

concealed toilet single lever mixer with i-Box

شیر توالت توکار تک دسته اهرمی با آی-باکس



LIMA **لیما**

concealed bath single lever mixer with i-Box

شیر حمام توکار تک دسته اهرمی با آی-باکس



LIMA **لیما**

concealed basin single lever mixer with i-Box

شیر روشویی توکار تک دسته اهرمی با آی-باکس



LIMA **لیما**

concealed toilet single lever mixer with bracket

شیر توالت توکار تک دسته اهرمی با براکت



LIMA **لیما**

concealed bath single lever mixer push-button with 3 functions with bracket

شیر حمام توکار تک دسته اهرمی دکمه ای با ۳ عملکرد با براکت



LIMA **لیما**

concealed basin single lever mixer with bracket

شیر روشویی توکار تک دسته اهرمی با براکت



In Behfar company, there is always a strong belief that the main capital is human resources and the company is committed.

Therefore in the way of trust and committed employees, the company thinks of better future with simple but smart products.

در شرکت بهفر، همواره بر این باور اعتقادی راسخ وجود دارد که اصلی ترین سرمایه، همانا منابع انسانی است.

لذا در سایه ی اعتماد و باور به کادر متعهد خود به فردایی بهتر با محصولات ساده اما هوشمند می اندیشد.



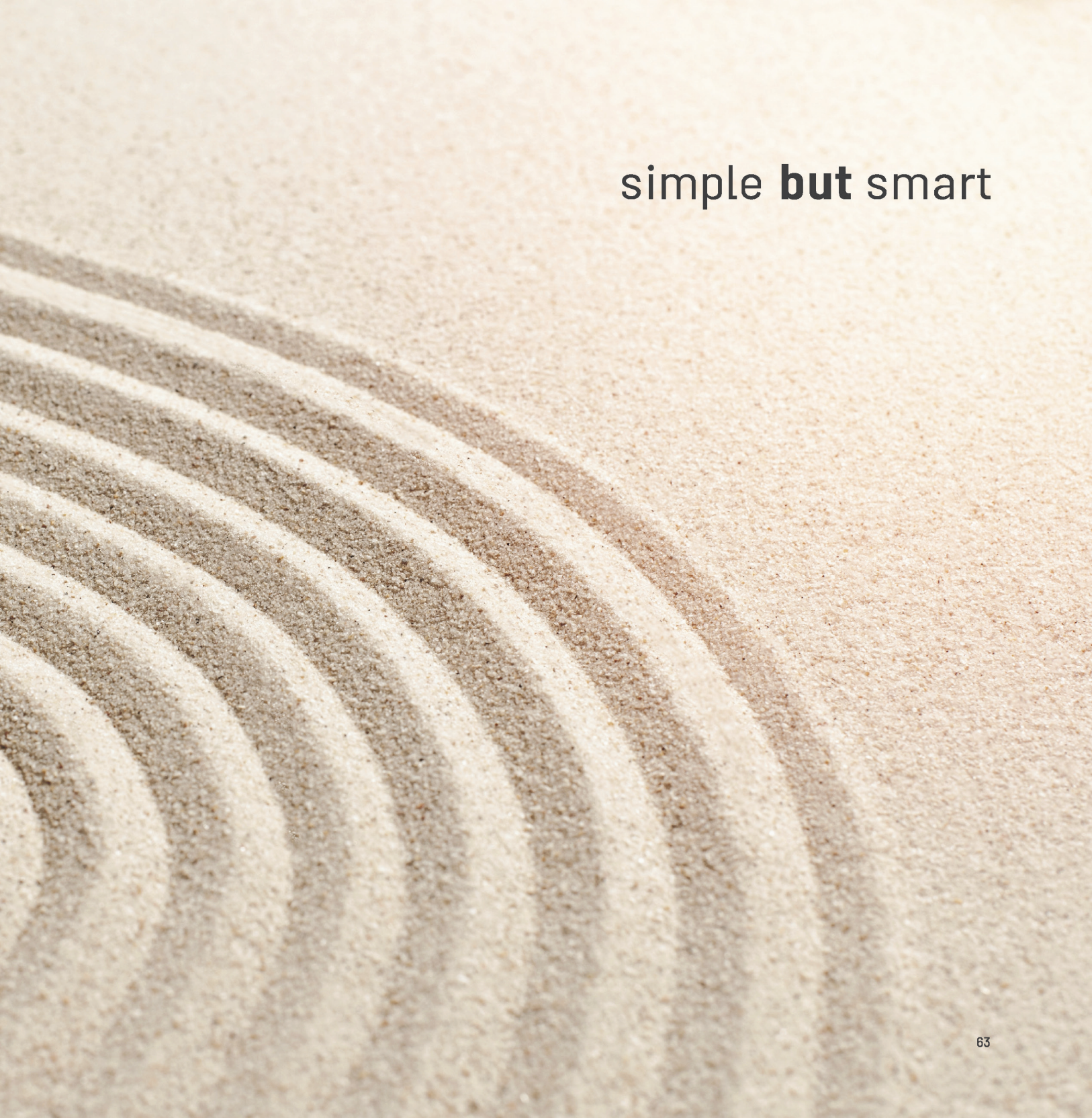
simple **but** smart



ZINO - S

basin
single lever mixer
comfort zone 150 mm



ZINO - L

basin
single lever mixer
comfort zone 235 mm

ZINO

bath
single lever mixer
with diverter

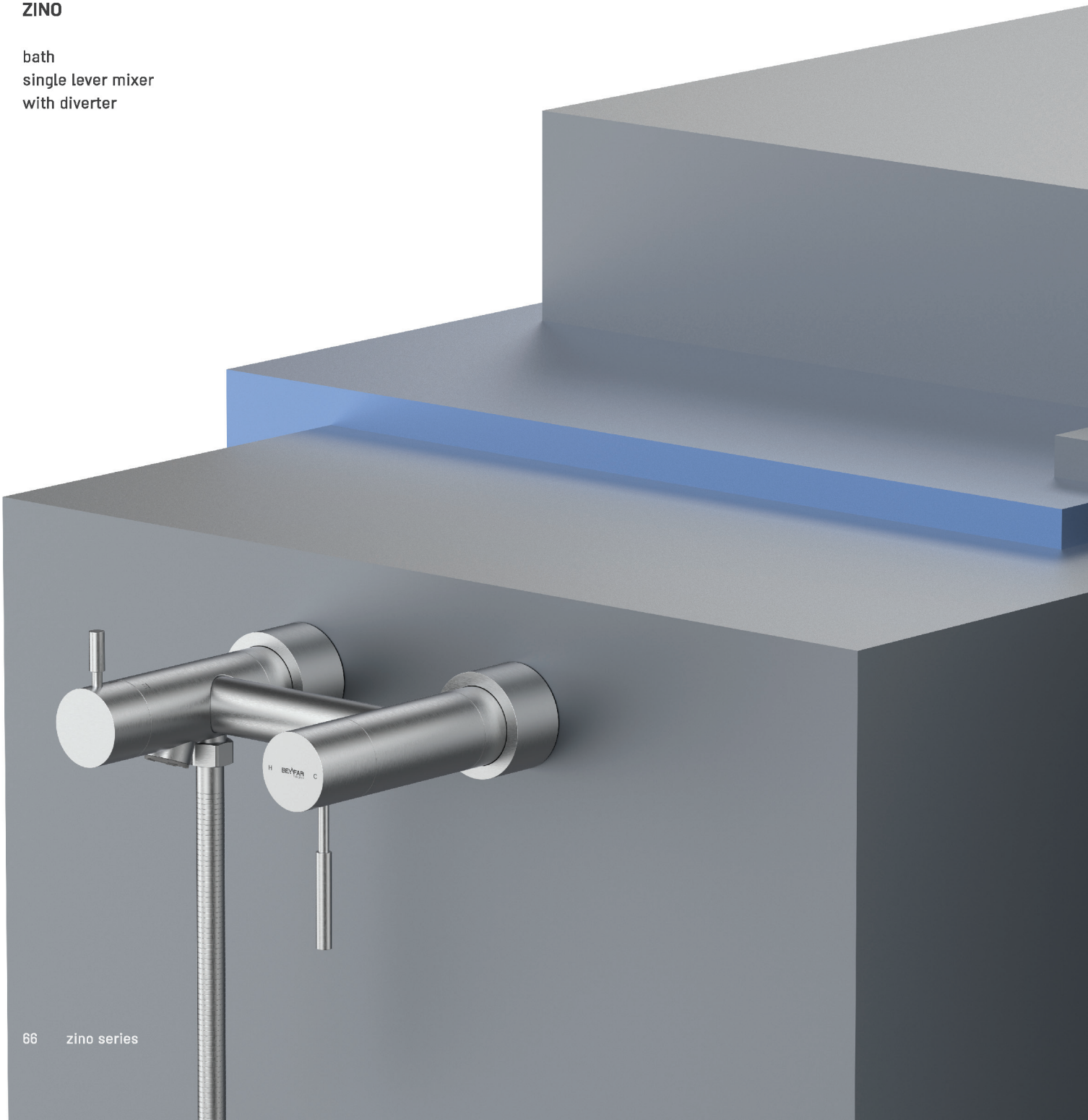

ZINO

toilet
single lever mixer





ZINO

kitchen
single lever mixer
with swivel range 360°



ZINO - L زینو - بلند

basin	شیر روشویی
single lever mixer	تک دسته اهرمی
comfort zone 235 mm	ارتفاع ۲۳۵ میلی‌متر



ZINO زینو

kitchen	شیر آشپزخانه
single lever mixer	تک دسته اهرمی
swivel range 360°	چرخش علم ۳۶۰ درجه



ZINO زینو

kitchen	شیر آشپزخانه
2 functions	۲ منظوره
single lever mixer	تک دسته اهرمی
swivel range 360°	چرخش علم ۳۶۰ درجه



ZINO زینو

toilet	شیر توالت
single lever mixer	تک دسته اهرمی



ZINO زینو

bath	شیر حمام
single lever mixer	تک دسته اهرمی
ceramic diverter	تغییر جهت سرامیکی



ZINO - S زینو - کوتاه

basin	شیر روشویی
single lever mixer	تک دسته اهرمی
comfort zone 150 mm	ارتفاع ۱۵۰ میلی‌متر



ZINO

concealed basin
single lever mixer
with bracket

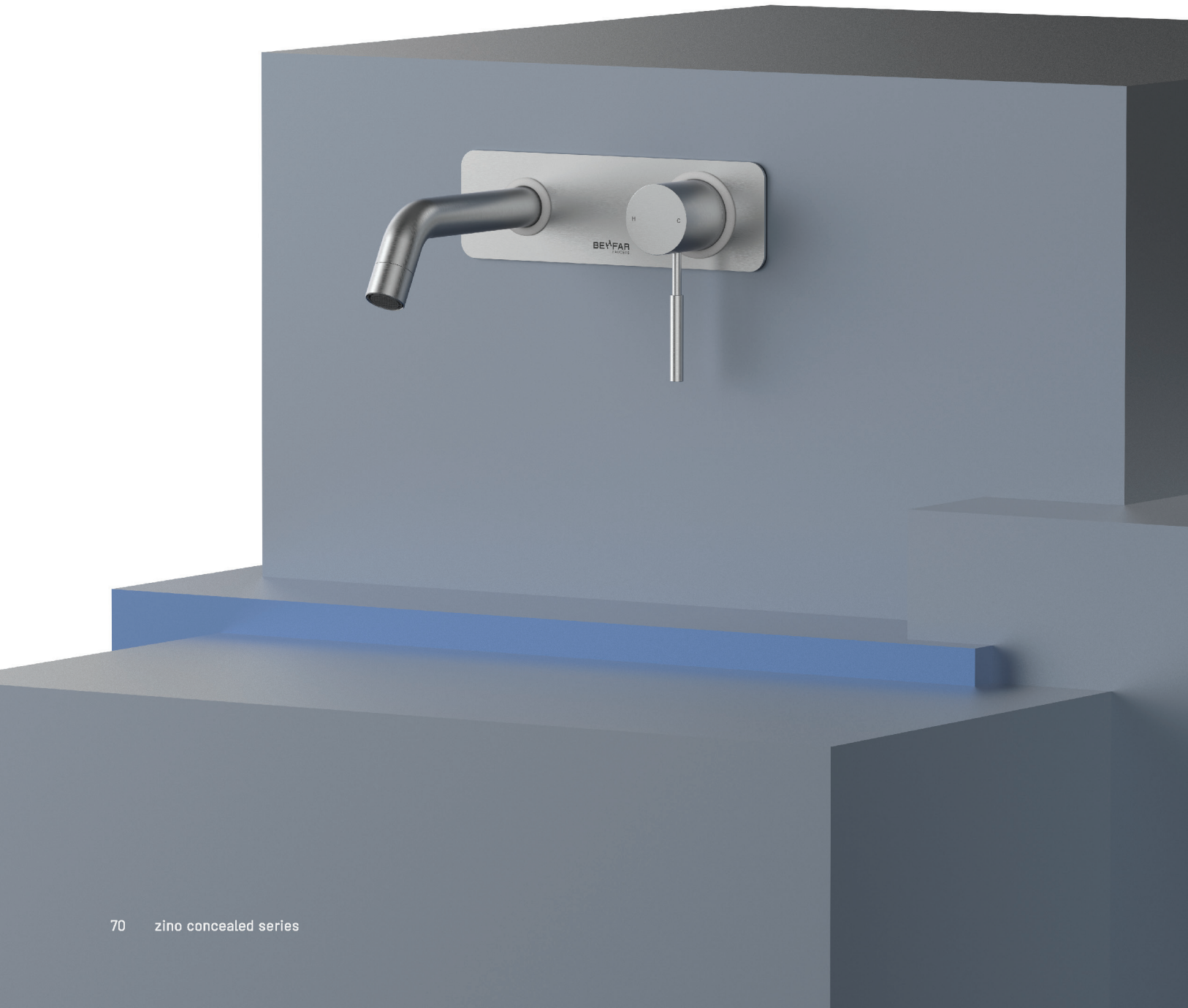

ZINO

concealed bath
single lever mixer
push-button for 3 functions
with bracket



ZINO

concealed toilet
single lever mixer
with bracket

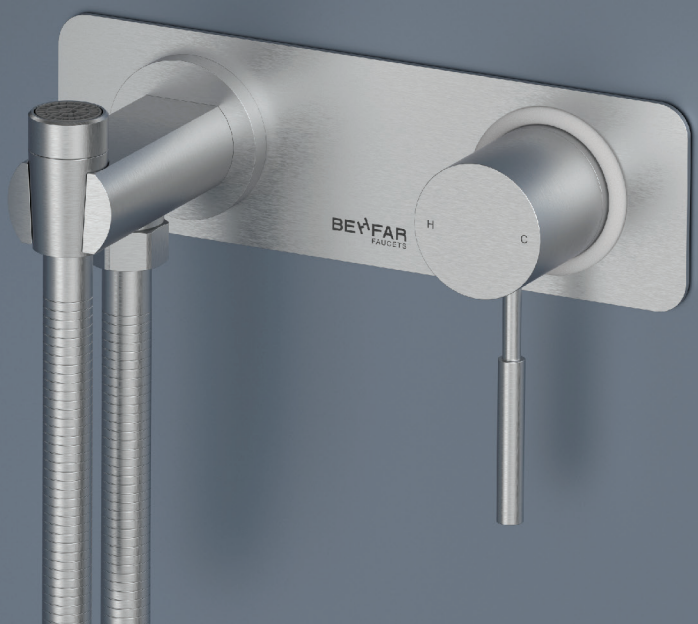

ZINO

concealed bath
single lever mixer
with i box



ZINO

concealed toilet
single lever mixer
with ibox

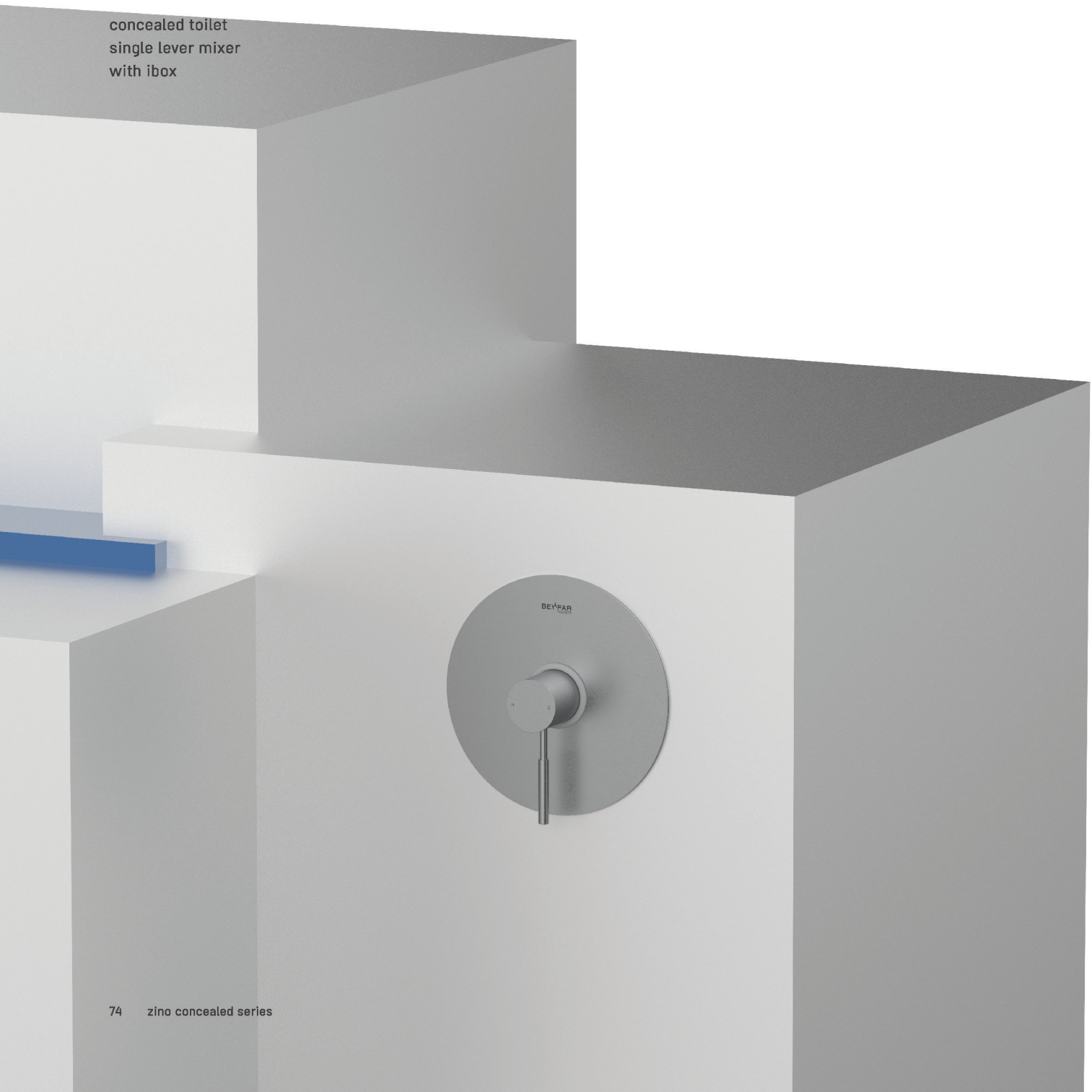



ZINO **زینو**

concealed basin
single lever mixer
with i-Box

شیر روشویی توکار
تک دسته اهرمی
با آی-باکس



ZINO **زینو**

concealed bath
single lever mixer
with i-Box

شیر حمام توکار
تک دسته اهرمی
با آی-باکس



ZINO **زینو**

concealed toilet
single lever mixer
with i-Box

شیر توالت توکار
تک دسته اهرمی
با آی-باکس



ZINO **زینو**

concealed basin
single lever mixer
with bracket

شیر روشویی توکار
تک دسته اهرمی
با براکت



ZINO **زینو**

concealed bath
single lever mixer
push-button
with 3 functions
with bracket

شیر حمام توکار
تک دسته اهرمی
دکمه ای
با ۳ عملکرد
با براکت

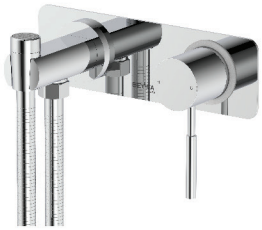

ZINO **زینو**

concealed toilet
single lever mixer
with bracket

شیر توالت توکار
تک دسته اهرمی
با براکت



We consistently know that the durability of our economic life is to supply in groups and increase the satisfaction of customers.

believee that with a particular product and respect for consumer's choice, products can be available and in the competition course only quality can be determined.

ما همواره دوام حیات اقتصادی خود را در گرو تامین و افزایش میزان رضایت مشتریان می دانیم.

بر این باوریم که با محصول خاص و احترام به انتخاب مصرف کننده می توان کالایی در دسترس قرار داد که در فضای رقابت، کیفیت تعیین کننده باشد.



ARIAN

basin
single lever mixer
swivel range 360°





ARIAN آریان

kitchen شیر آشپزخانه
single lever mixer تک دسته اهرمی
swivel range 360° چرخش علم ۳۶۰ درجه



ARIAN آریان

basin شیر روشویی
single lever mixer تک دسته اهرمی
swivel range 360° چرخش علم ۳۶۰ درجه



ARIAN آریان

bath شیر حمام
single lever mixer تک دسته اهرمی
ceramic diverter تغییر جهت سرامیکی



ARIAN آریان

toilet شیر توالت
single lever mixer تک دسته اهرمی



ARIAN

bath
single lever mixer
with ceramic diverter

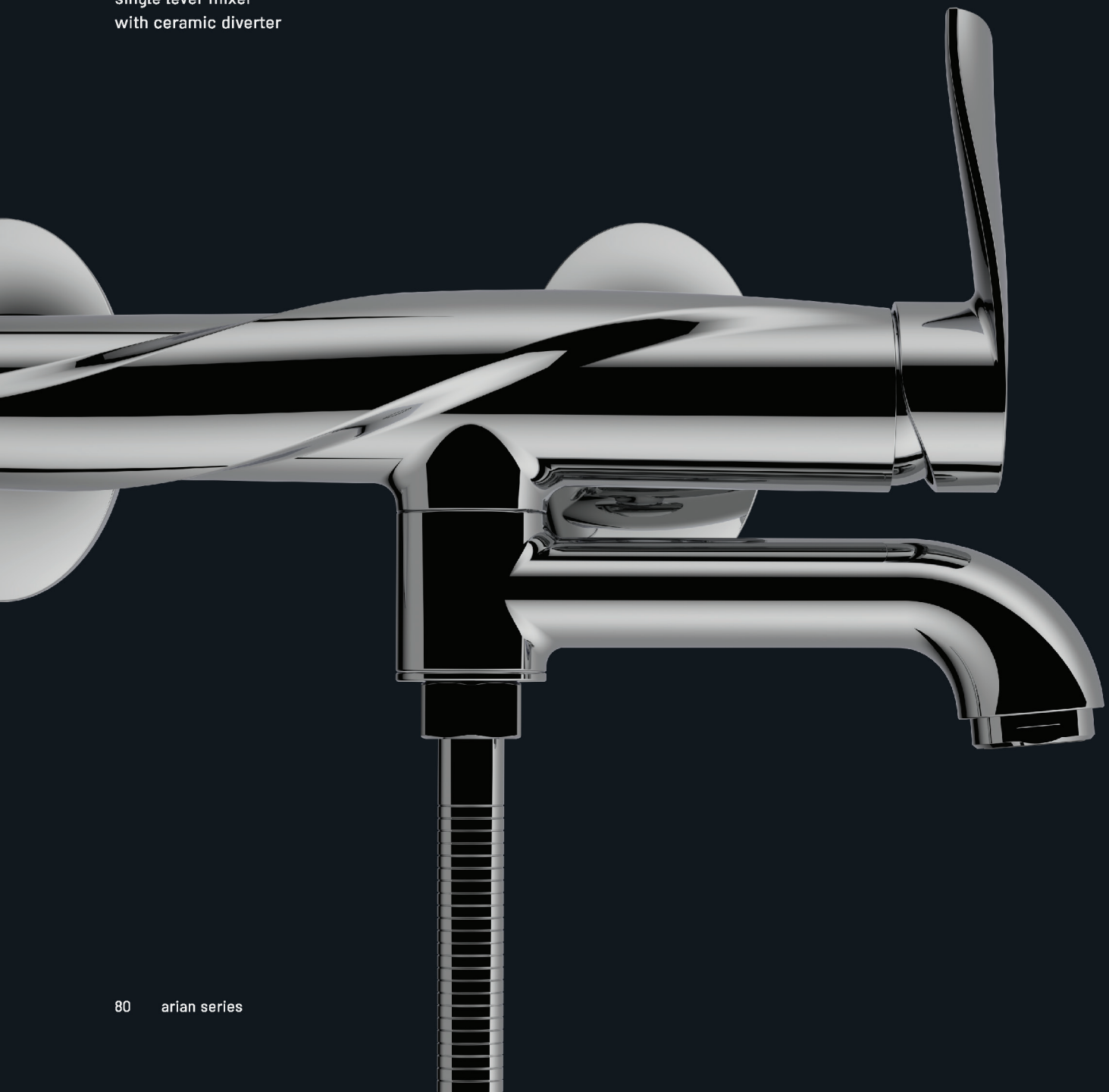

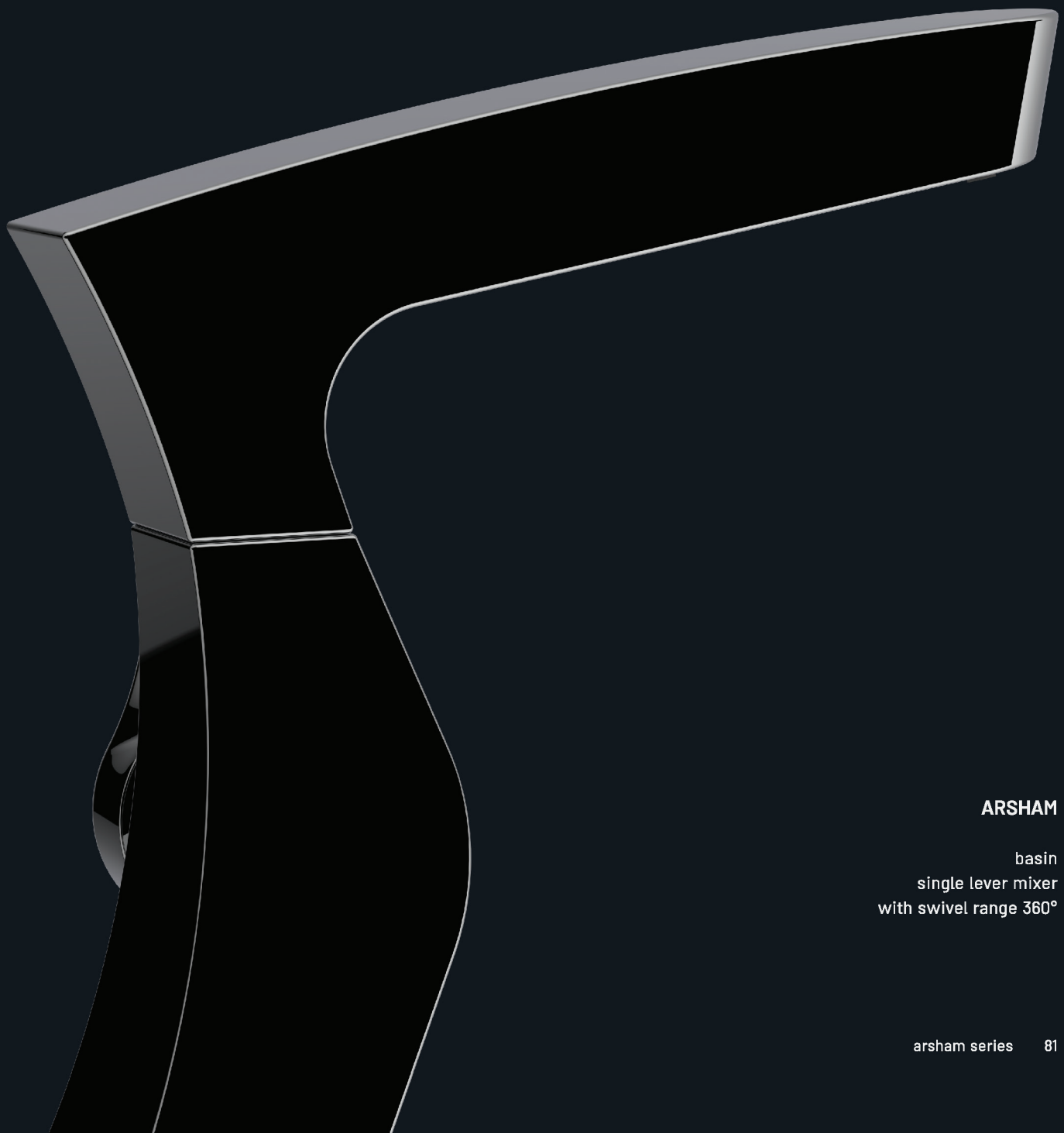

ARSHAM

basin
single lever mixer
with swivel range 360°

ARSHAM

toilet
single lever mixer





ARSHAM **آرشام**

kitchen	شیر آشپزخانه
single lever mixer	تک دسته اهرمی
with swivel range 360°	با چرخش علم ۳۶۰ درجه



ARSHAM **آرشام**

basin	شیر روشویی
single lever mixer	تک دسته اهرمی
with swivel range 360°	با چرخش علم ۳۶۰ درجه



ARSHAM **آرشام**

bath	شیر حمام
single lever mixer	تک دسته اهرمی
diverter	تغییر جهت دهنده
with automatic resetting	با بازگشت خودکار



ARSHAM **آرشام**

toilet	شیر توالت
single lever mixer	تک دسته اهرمی



MANELI

basin
single lever mixer





MANELI مانلی

kitchen شیر آشپزخانه
single lever mixer تک دسته اهرمی
swivel range 360° چرخش علم ۳۶۰ درجه



MANELI مانلی

basin شیر روشویی
single lever mixer تک دسته اهرمی



MANELI مانلی

bath شیر حمام
single lever mixer تک دسته اهرمی
diverter تغییر جهت دهنده
automatic resetting بازگشت خودکار



MANELI مانلی

toilet شیر توالت
single lever mixer تک دسته اهرمی





THERMO FACUET
new product


BEHFAR
FAUCETS
45°

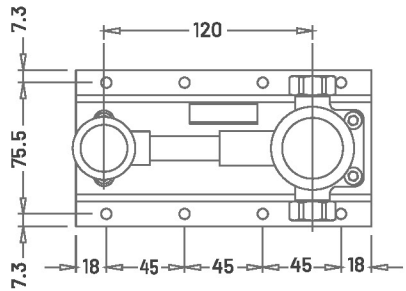

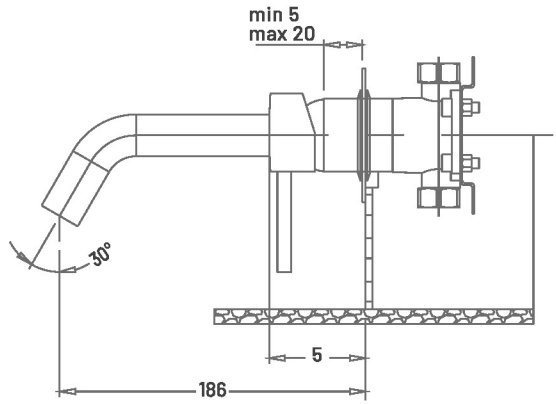

bracket basin

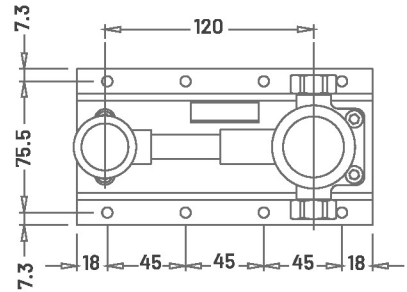

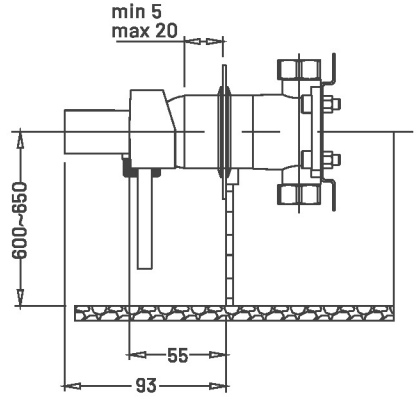

bracket toilet

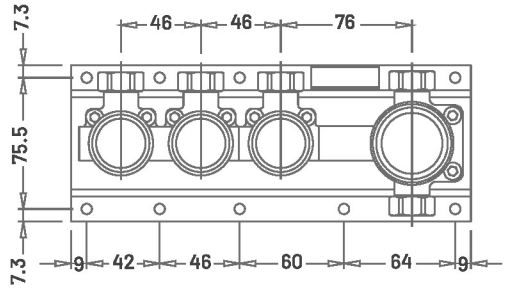

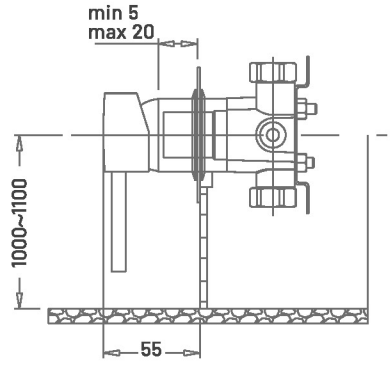

bracket Bath

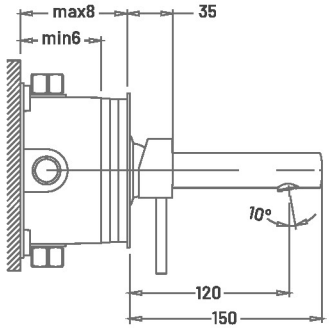

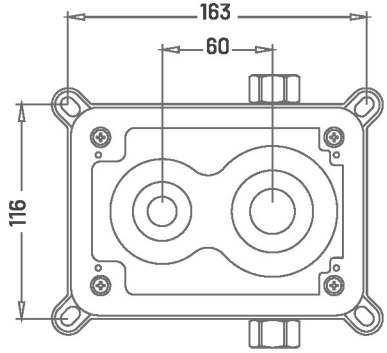

iBox basin

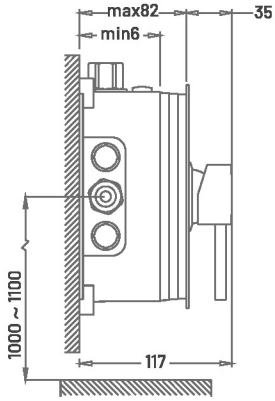

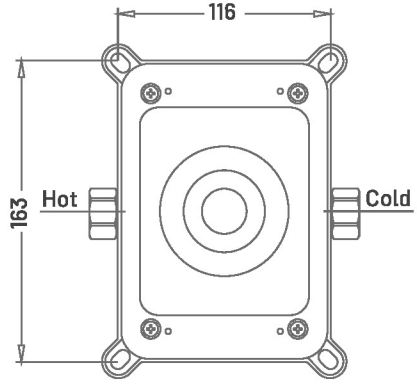

iBox toilet

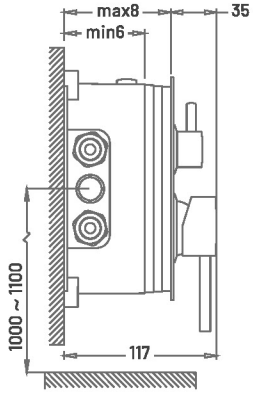

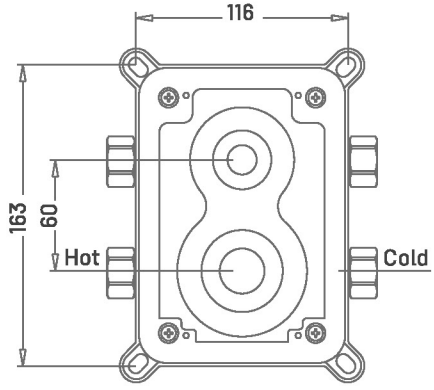

iBox Bath

Arta - smart faucet

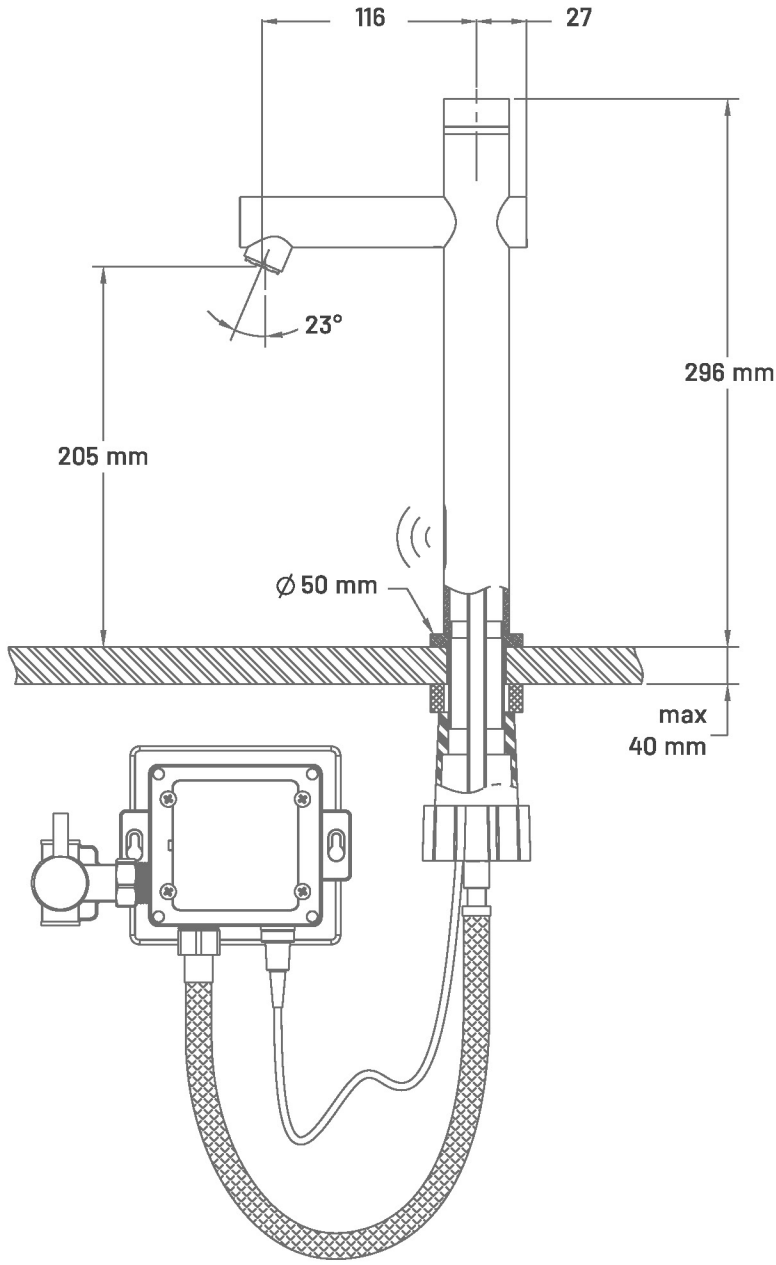

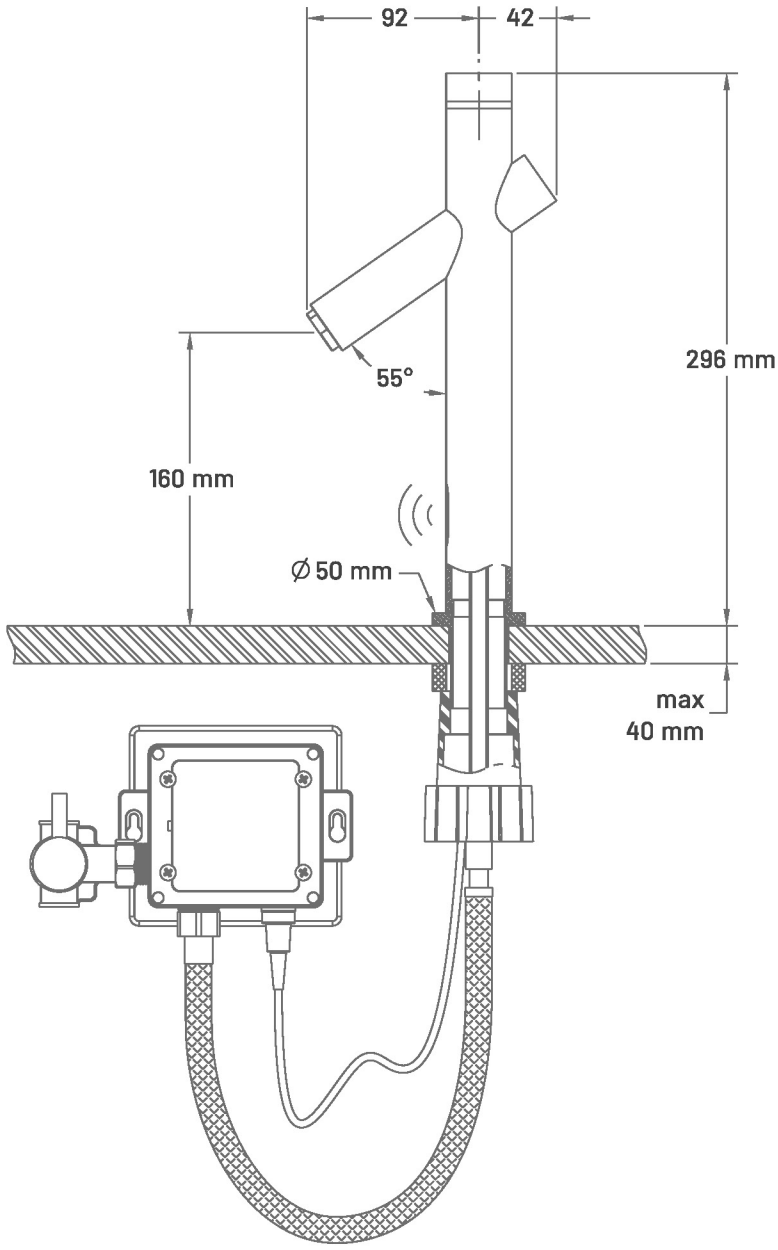
92
42
296 mm
55°
160 mm
Ø 50 mm
max
40 mm

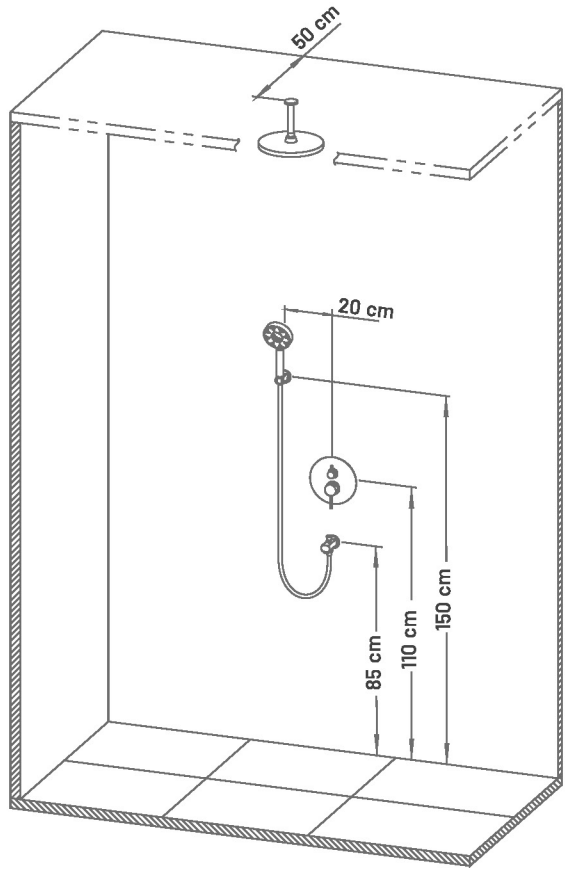

راهنمای نصب دوش توکار با علم سقفی

Concealed bath with ceiling connector installation

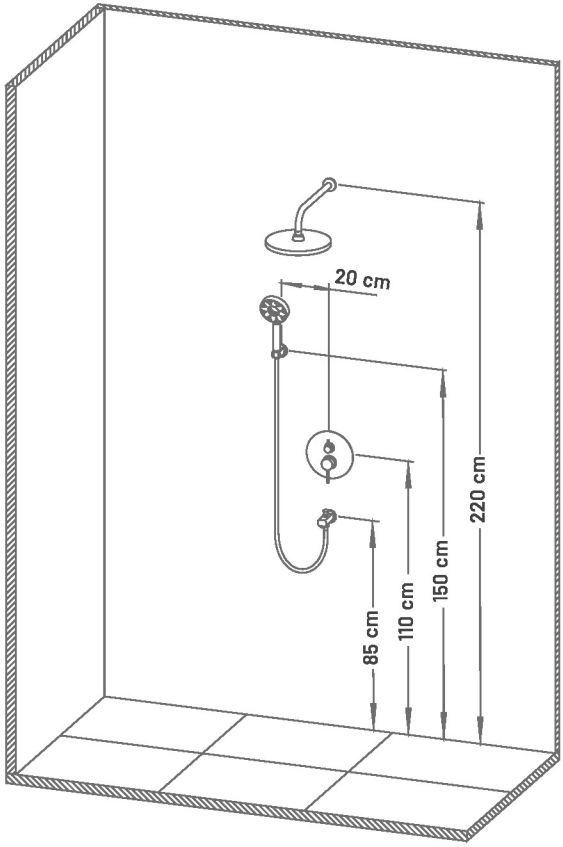

راهنمای نصب دوش توکار با علم دیواری

Concealed bath with wall connector installation

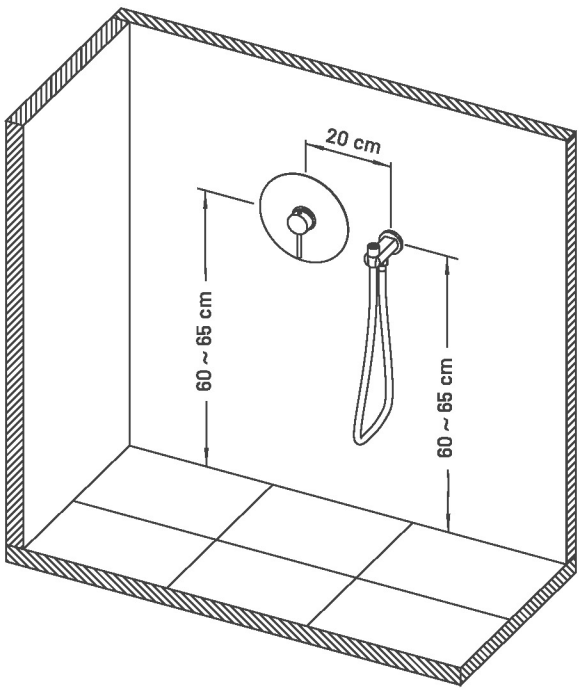

راهنمای نصب توالت توکار

Concealed toilet installation

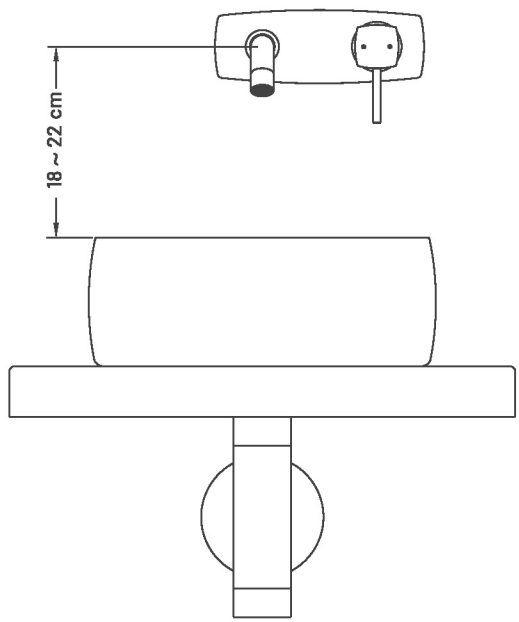

راهنمای نصب روشویی توکار

Concealed basin installation





BEHFAR TEAM

ceo & president **ali tafavvoghi** - chairman **ali faramarzi** - business manager **vahid fadaghi**
designer **mohammad fathi** - technical manager **abdolah kalvani** - brand consultant **sara safi** - industrial photography by **amir sahaf**
social network marketing by **raana fadaghi**

design by behfar design department

BEHFAR
FAUCETS

آریان فراز پرسام

بازرگانی آریان فراز پرسام
نماینده انحصاری فروش محصولات بهفر

با ما در تماس باشید
۰۲۱ - ۸۸۰ ۳۳ ۲۱۵

Arian Faraz Parsam
Exclusive sales representative of Behfar products

Get in touch with us
+98 - 21 - 880 33 215
www.arianfarazparsam.com

behfarfaucets
arianfarazparsam

BEHFAR®
FAUCETS

AFP®

Exclusive Sales Representative

Behfar faucets, Designed by Behfar in Tehran.
Behfar, Behfar faucets, Behfar logo and trademarks of
Behfar sanitary faucets company registred in Iran-Tehran.
Copyright © 2024-25 Behfar co. All rights reserved.

www.behfarfaucets.com