BEHFAR

2022 - 23
CATALOG

BEHFAR FAUCETS

شـــیـــرآلات بـــهـــفـــر

INDEX.

فهرست.

6 - 9	Smart faucets	شیرآلات هوشمند
	-	-
12 - 15	Basin faucets	شیرآلات روشویی
	-	-
18 - 23	Kitchen faucets	شیرآلات آشپزخانه
	-	-
26 - 39	Concealed faucets with iBox	شیرآلات توکار با آی-باکس
40 - 45	Concealed faucets with bracket	شیرآلات توکار با براکت
	-	-
48 - 53	Lima series	سِری لیما
54 - 59	Lima concealed series	سِری توکار لیما
	-	-
62 - 67	Zino series	سِری زینو
68 - 73	Zino concealed series	سِری توکار زینو
	-	-
76 - 78	Arian series	سِری آریان
79 - 81	Arsham series	سِری آرشام
82 - 83	Macan series	سِری ماکان
84 - 85	Maneli series	سِری مانلی
	-	-
88 - 93	Installation & scale drawing	راهنمای نصب و نقشه ها

About Behfar

Since 1997, we have been active in the field of producing and supplying sanitary faucets.

In 2006, with the aim of making high quality and long-lasting products and attracting the satisfaction of domestic and foreign customers with the registration of Behfar saman company, we started our activities in the form of this company and during these years we tried to present new and different products in accordance to different tastes.

درباره بهفر

از سال ۱۳۷٦ به صورت متمرکز و تخصصی در زمینه تولید و عرضه شیرآلات بهداشتی فعال هستیم.

سال ۱۳۸۵ با هدف ساخت محصولات با کیفیت و ماندگار و جلب رضایت مشتریان داخلی و خارجی با ثبت شرکت بهفر سامان، فعالیت خود را در قالب این شرکت آغاز و طی این سالها تلاش نمودیم که محصولاتی نو، متفاوت و مطابق با سلایق گوناگون ارائه دهیم.

simple **but** smart

Behfar faucets with a new and different approach and reviewing the logo and scientific extraction of the company's personality, in 2020, by an experienced team in the branding field, we will provide products that shows the simplicity, intelligence in design and quality in construction.

ساده **اما** هوشمند

شیرآلات بهفر با رویکردی جدید و متفاوت و بازنگری در لوگو و استخراج علمی شخصیت برند شرکت، در سال ۱۳۹۹ توسط یک تیم مجرب در حوزه برندینگ، محصولاتی را ارائه خواهد کرد که در عین سادگی، هوشمندی در طراحی و کیفیت در ساخت را نمایان سازد.



ARTA

smart basin
electricity and battery operation

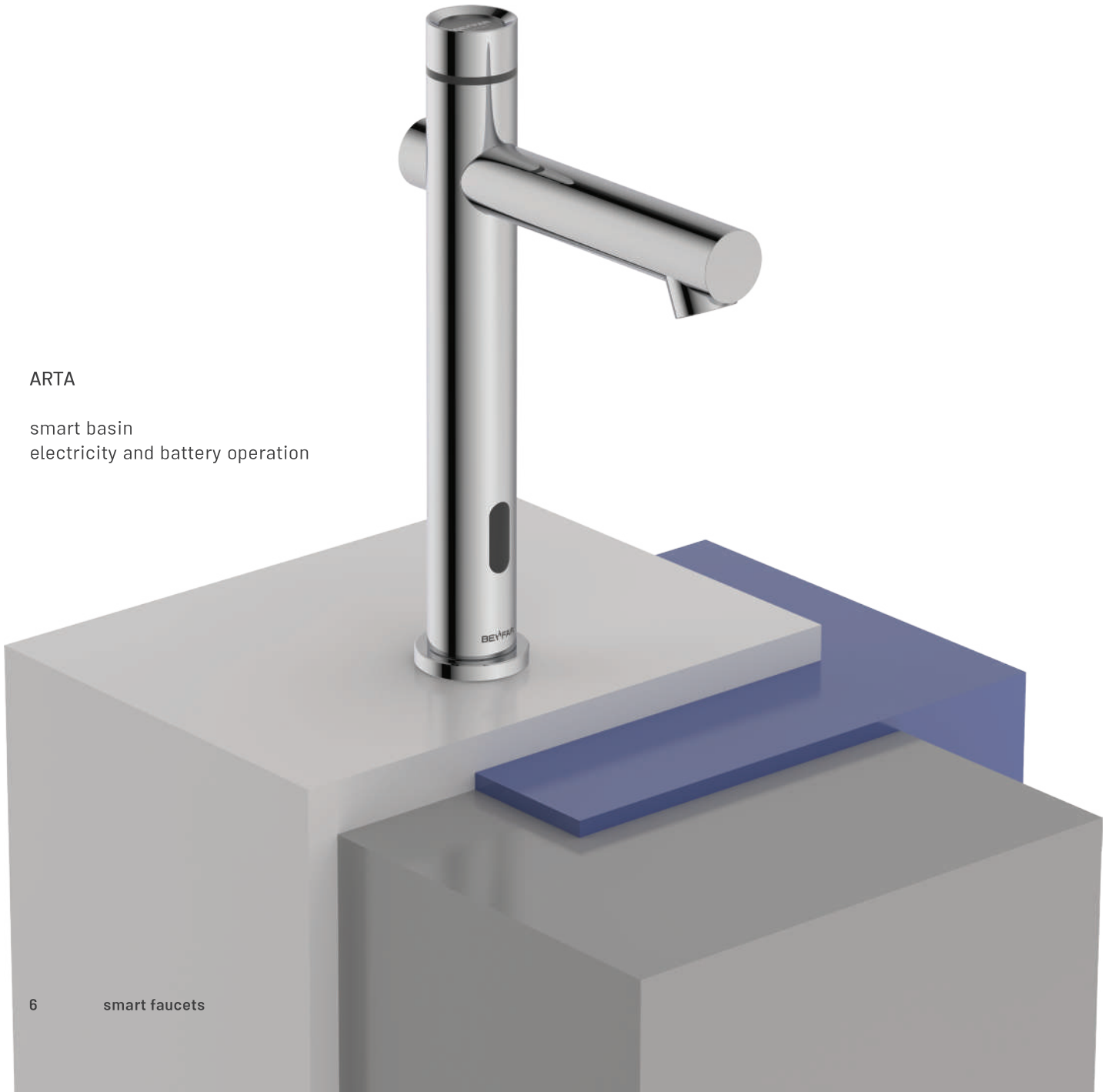



ARMO

smart basin
electricity and battery operation
pre-adjustable temperature
comfort zone 160 mm


BEFAB
FAUCETS



ARMO

آرمو

smart basin
electricity and battery operation
pre-adjustable temperature
comfort zone 160 mm

شیر روشویی هوشمند
عملکرد با برق و باتری
قابلیت تنظیم دما
ارتفاع ۱۶۰ م‌م



ARTA

آرتا

smart basin
electricity and battery operation
pre-adjustable temperature
comfort zone 205 mm

شیر روشویی هوشمند
عملکرد با برق و باتری
قابلیت تنظیم دما
ارتفاع ۲۰۵ م‌م



Behfar is available with PVD technology In four series with different polished and brushed finishes Options.

The variety of combinations makes these faucets Ideal for custom architectural and interior concepts with High design standards.

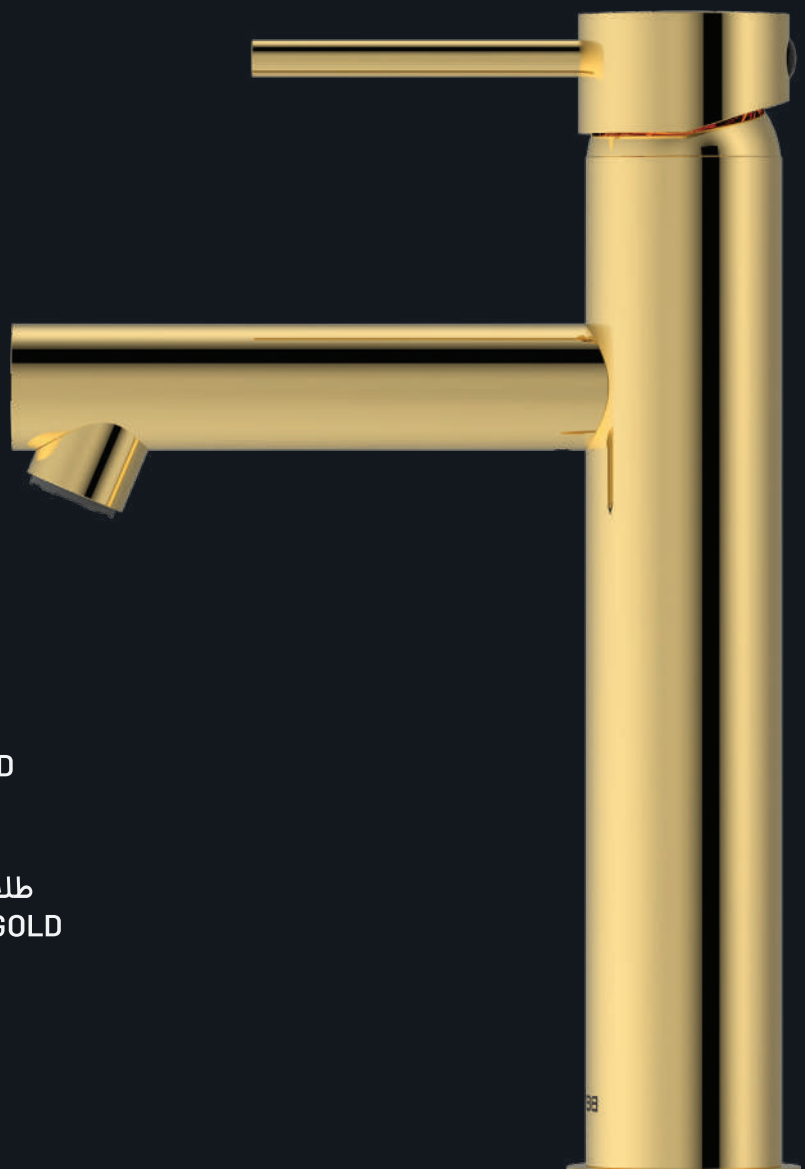



طلایی براق
SHINY GOLD



طلایی خش دار
BRUSHED GOLD





کروم براق
SHINY CHROME



کروم خش دار
BRUSHED CHROME

بهفر با تکنولوژی PVD در چهار سری با گزینه های مختلف پرداخت شده و خش دار موجود است.

تنوع ترکیبات، این شیرها را برای مفاهیم معماری سفارشی و داخلی با استانداردهای طراحی بالا ایده آل می کند.

ELENA

basin
single lever mixer
comfort zone 220 mm

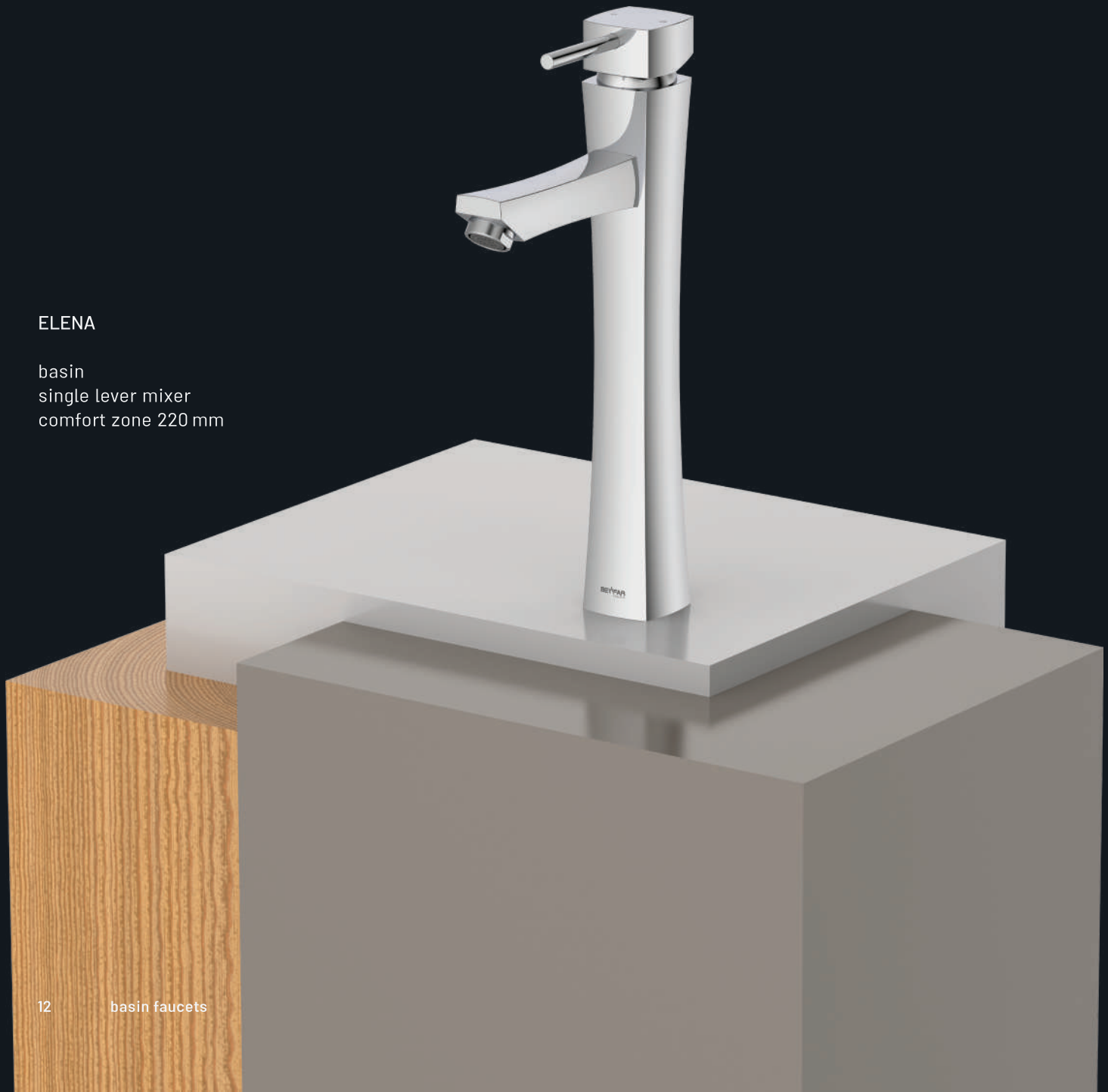



SELENA - L

basin
single lever mixer
comfort zone 235 mm



SELENA - POP-UP

basin
push button
cartridge mixer



SELENA - L
سلنا - بلند

basin
single lever mixer
comfort zone 235 mm

شیر روشویی
تک دسته اهرمی
ارتفاع ۲۳۵ م‌م



SELENA - S
سلنا - کوتاه

basin
single lever mixer
comfort zone 150 mm

شیر روشویی
تک دسته اهرمی
ارتفاع ۱۵۰ م‌م



SELENA - POP-UP
سلنا - دکمه ای

basin
push button cartridge mixer
comfort zone 235 mm

شیر روشویی
کارتریج دکمه ای مخلوط
ارتفاع ۲۳۵ م‌م



ELENA
اِلنا

basin
single lever mixer
comfort zone 220 mm

شیر روشویی
تک دسته اهرمی
ارتفاع ۲۲۰ م‌م









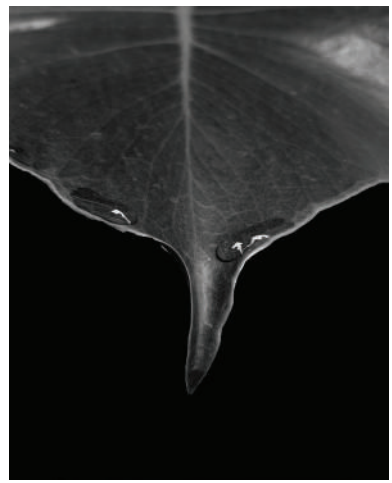

Behfar company with simple but smart and knowledgeable motto and a world full of rare ideas, and relying on the youth and years of experience in production of sanitary faucets will offer modern and smart and knowledgeable products, and fulfills all consumers expectations.

شرکت بهفر با شعار ساده اما هوشمند و با دنیایی از ایده های ناب، با اعتماد به جوانان خود و اتکا به تجربیات سالها فعالیت در حوزه تولید شیرآلات بهداشتی، محصولاتی مدرن و هوشمند را ارائه خواهد کرد که تمامی انتظارات مصرف کننده را برآورده سازد.

NUSHA

kitchen
single lever mixer
with swivel range 360°



ARTEMIS

kitchen, pull-down spout
single lever mixer
with swivel range 360°



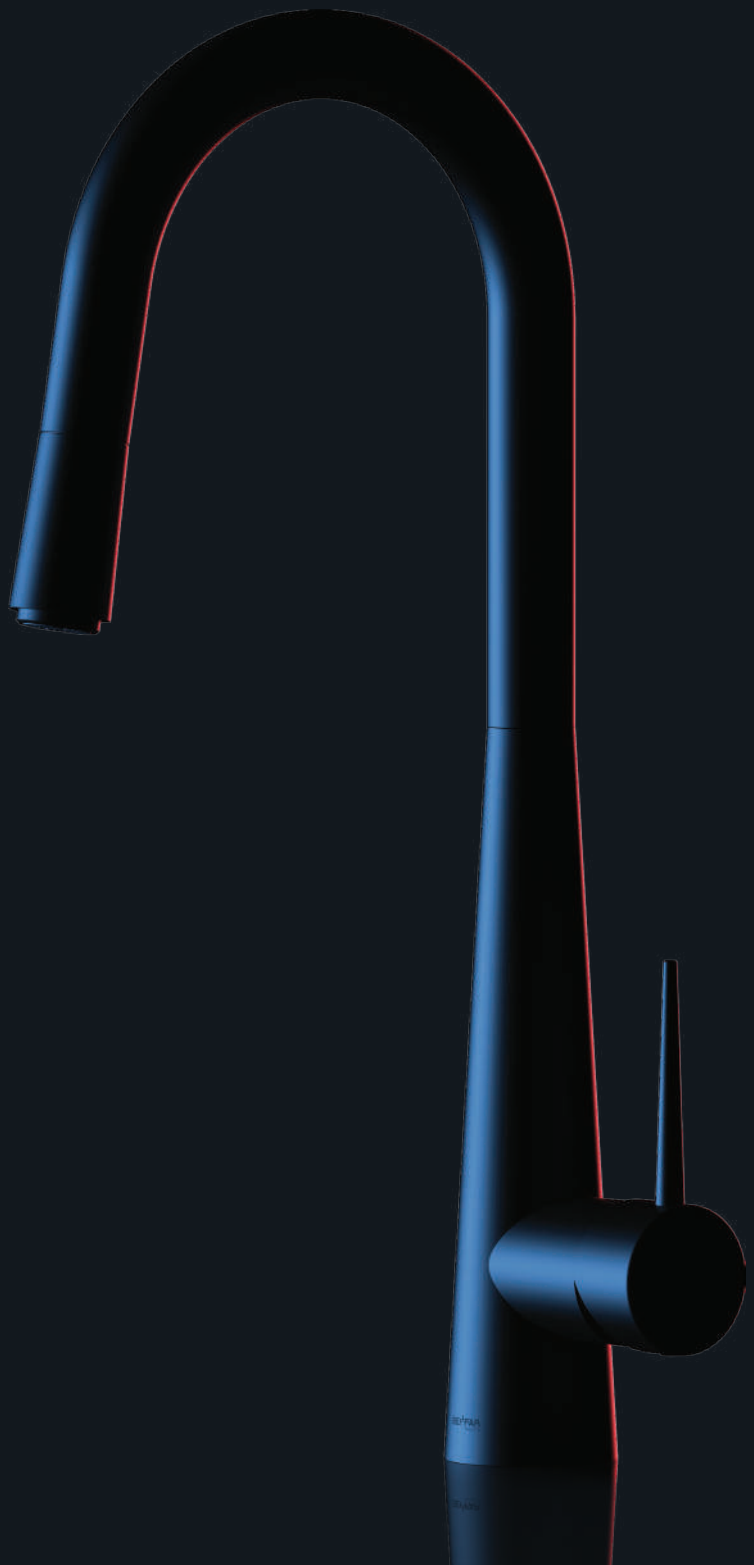

PYRAMID

kitchen, pull-down spout
single lever mixer
with swivel range 360°



AVA

kitchen, pull-out spout
single lever mixer
with swivel range 360°



NUSHA

kitchen
single lever mixer
with swivel range 360°

نوشا

شیر آشپزخانه
تک دسته اهرمی
با چرخش علم ۳۶۰ درجه

It should be noted that all the faucets that are designed in Behfar company are in accordance with the national standard number 6679 of Iran, and produced and presented by taste-making people in different units using CNC type of machines.

باید اشاره کرد که کلیه ی شیرهای طراحی شده در شرکت بهفر منطبق با استاندارد ملی ٦٦٧٩ ایران بوده و توسط افراد صاحب سلیقه در واحد های مختلف و با به کارگیری انواع ماشین آلات CNC تولید و ارائه می شود.





ARTEMIS
آرتمیس

kitchen, pull-down spout
single lever mixer
with swivel range 360°

شیر آشپزخانه شاوری
تک دسته اهرمی
با چرخش علم ۳۶۰ درجه



AVA
آوا

kitchen, pull-out spout
single lever mixer
with swivel range 360°

شیر آشپزخانه شاوری
تک دسته اهرمی
با چرخش علم ۳۶۰ درجه



PYRAMID
پیرامید

kitchen, pull-down spout
single lever mixer
with swivel range 360°

شیر آشپزخانه شاوری
تک دسته اهرمی
با چرخش علم ۳۶۰ درجه



Ensure the production and supply of high quality products in accordance to the legal requirements that meets the present and future need of customers, continuous improvement of quality, improving customer satisfaction of products and respecting the taste and culture of customers consumption has always been one of our inseparable concerns.

حصول اطمینان از تولید و عرضه محصولاتی با کیفیت و منطبق با الزامات قانونی که نیازهای حال و آینده مشتریان را برآورده سازد، بهبود مستمر کیفیت، ارتقاء سطح رضایت مندی مشتریان از محصولات و احترام به سلیقه و فرهنگ مصرف مشتریان، همواره جزء دغدغه های لاینفک ما بوده و هست.







A PLATE

concealed basin
single lever mixer
with i-Box



A PLATE

concealed toilet
single lever mixer
with i-Box



B PLATE

concealed toilet
single lever mixer
with i-Box



B PLATE

concealed bath
single lever mixer
with i-Box



B PLATE

concealed basin
single lever mixer
with i-Box





A PLATE — پلیت A

concealed toilet single lever mixer with i-Box

شیر توالت توکار تک دسته اهرمی با آی-باکس



A PLATE — پلیت A

concealed bath single lever mixer with i-Box

شیر حمام توکار تک دسته اهرمی با آی-باکس



A PLATE — پلیت A

concealed basin single lever mixer with i-Box

شیر روشویی توکار تک دسته اهرمی با آی-باکس



B PLATE — پلیت B

concealed toilet single lever mixer with i-Box

شیر توالت توکار تک دسته اهرمی با آی-باکس



B PLATE — پلیت B

concealed bath single lever mixer with i-Box

شیر حمام توکار تک دسته اهرمی با آی-باکس



B PLATE — پلیت B

concealed basin single lever mixer with i-Box

شیر روشویی توکار تک دسته اهرمی با آی-باکس



C PLATE

concealed basin
single lever mixer
with i-Box



C PLATE

concealed bath
single lever mixer
with i-Box



C PLATE

concealed toilet
single lever mixer
with i-Box



D PLATE

concealed toilet
single lever mixer
with i-Box



D PLATE

concealed basin
single lever mixer
with i-Box





C PLATE پلیت C

concealed toilet
single lever mixer
with i-Box

شیر توالت توکار
تک دسته اهرمی
با آی-باکس



C PLATE پلیت C

concealed bath
single lever mixer
with i-Box

شیر حمام توکار
تک دسته اهرمی
با آی-باکس



C PLATE پلیت C

concealed basin
single lever mixer
with i-Box

شیر روشویی توکار
تک دسته اهرمی
با آی-باکس



D PLATE پلیت D

concealed toilet
single lever mixer
with i-Box

شیر توالت توکار
تک دسته اهرمی
با آی-باکس



D PLATE پلیت D

concealed bath
single lever mixer
with i-Box

شیر حمام توکار
تک دسته اهرمی
با آی-باکس



D PLATE پلیت D

concealed basin
single lever mixer
with i-Box

شیر روشویی توکار
تک دسته اهرمی
با آی-باکس



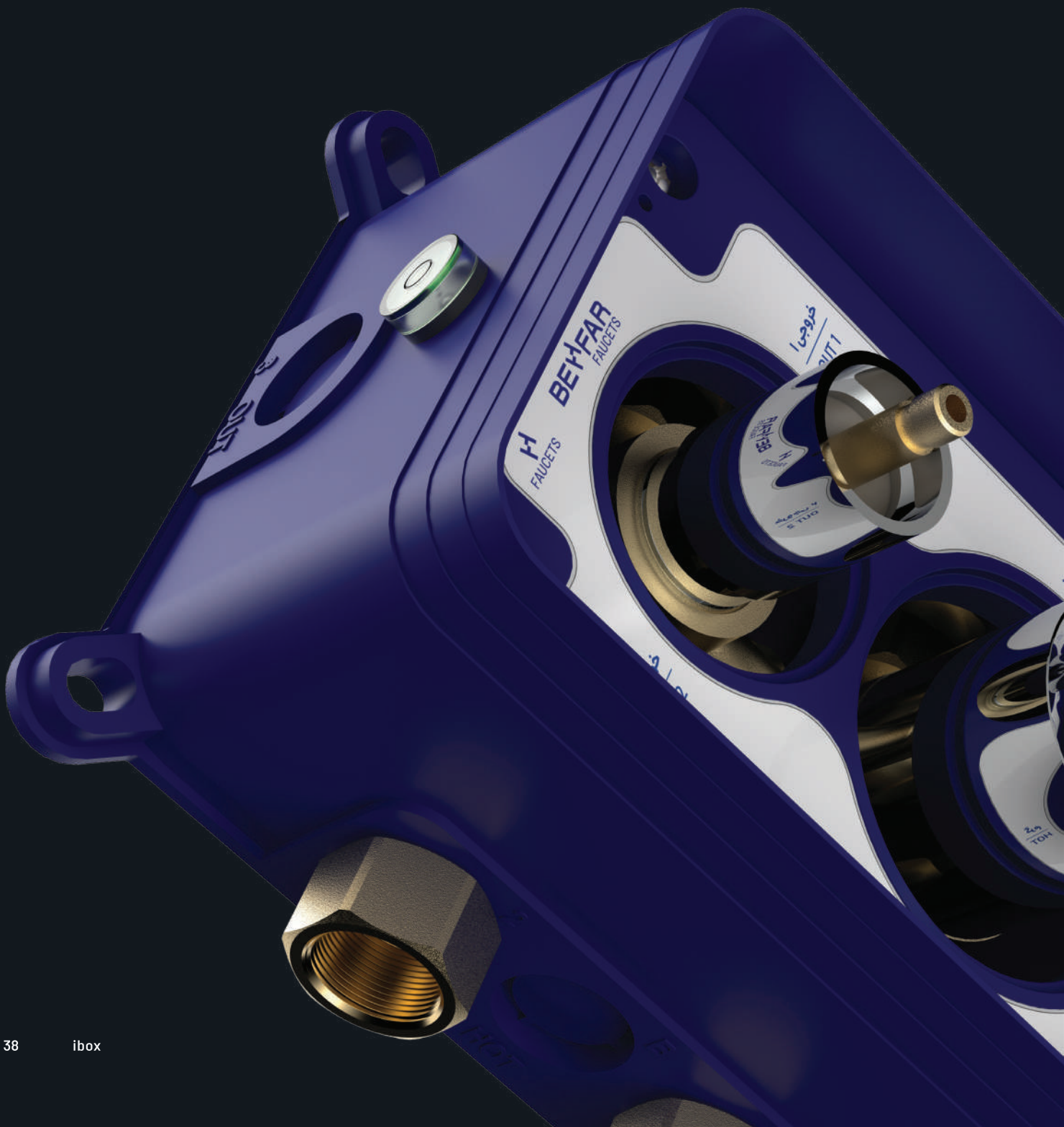
BEYFAR
FAUCETS

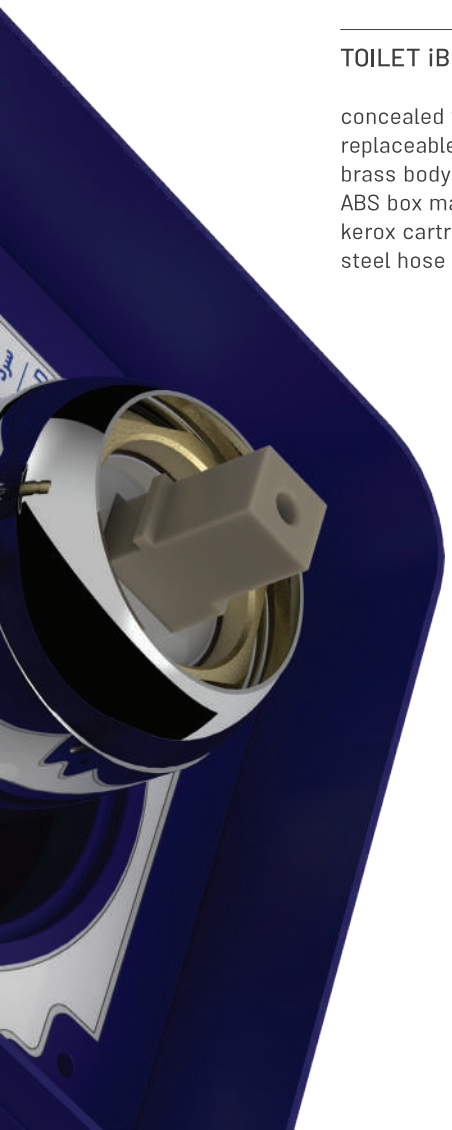



آی - باکس توالت
TOILET iBOX

شیر توکار	concealed valve
با قابلیت تعویض	replaceable
جنس بدنه برنجی	brass body material
جنس باکس ABS	ABS box material
کارتریج کروکس-۳۵	kerox cartridge-35
شیلنگ استیل	steel hose



آی - باکس روشویی
BASIN iBOX

شیر توکار	concealed valve
با قابلیت تعویض	replaceable
جنس بدنه برنجی	brass body material
جنس باکس ABS	ABS box material
کارتریج کروکس-۳۵	kerox cartridge-35
آبریز با چرخش ۳۶۰ درجه	spout with 360° rotation



آی - باکس حمام
BATH iBOX

شیر توکار	concealed valve
با قابلیت تعویض	replaceable
جنس بدنه برنجی	brass body material
جنس باکس ABS	ABS box material
کارتریج کروکس-۳۵	kerox cartridge-35
کارتریج تغییر جهت دهنده	diverter cartridge

KAMO

concealed bath
single lever mixer
push-button for 3 functions
with bracket



KAMO

concealed toilet
single lever mixer
with bracket



KAMO

concealed basin
single lever mixer
with bracket



concealed faucets with bracket



KAMO

concealed basin
single lever mixer
with bracket

کامو

شیر روشویی توکار
تک دسته اهرمی
با براکت



KAMO

concealed bath
single lever mixer
push-button for 3 functions
with bracket

کامو

شیر حمام توکار
تک دسته اهرمی
دکمه ای با ۳ عملکرد
با براکت



KAMO

concealed toilet
single lever mixer
with bracket

کامو

شیر توالت توکار
تک دسته اهرمی
با براکت



BRACKET

concealed valve
cartridge replaceable
kerox cartridge-35
brass body material
electrostatic paint coating

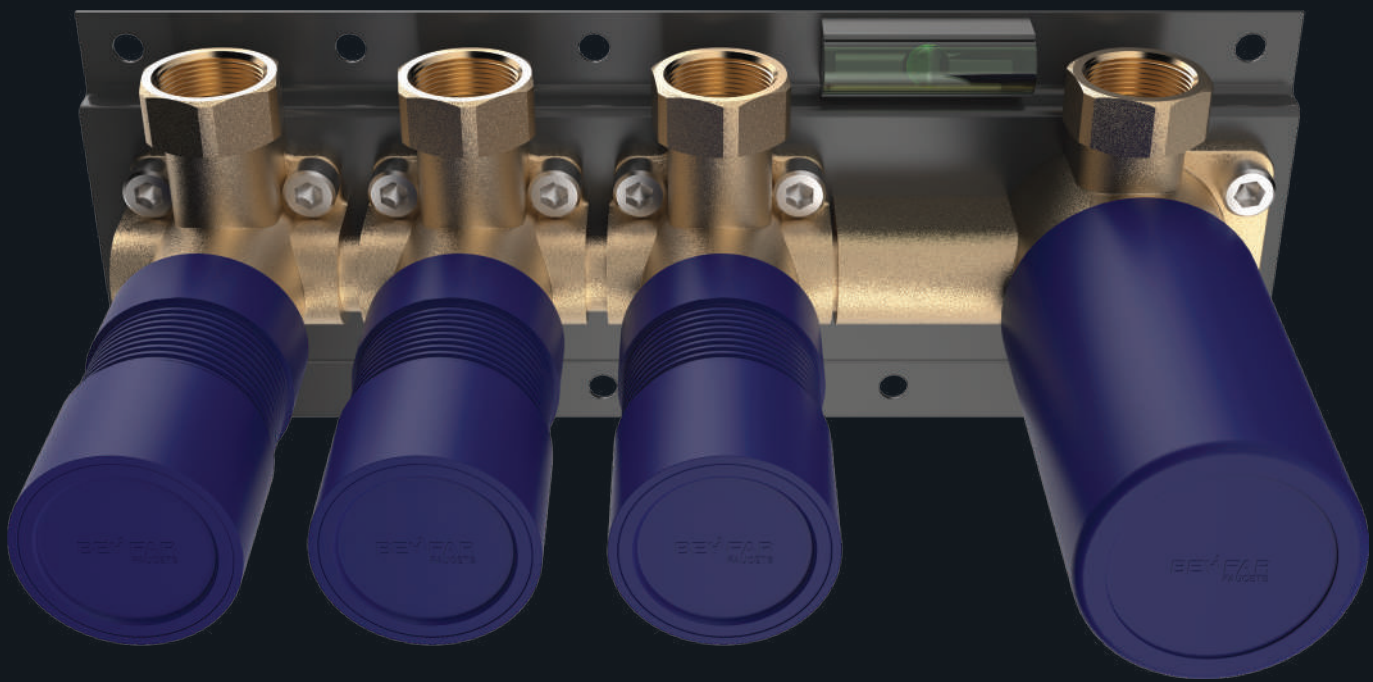

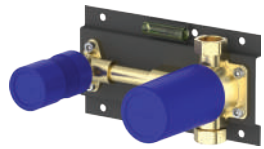

BASIN BRACKET — براکت روشویی

concealed valve	شیر توکار
cartridge replaceable	قابلیت تعویض کارتریج
kerox cartridge-35	کارتریج کروکس-۳۵
brass body material	جنس بدنه برنجی
electrostatic paint coating	پوشش رنگ الکترواستاتیک
spout with 360° rotation	آبریز با چرخش ۳۶۰ درجه



BATH BRACKET — براکت حمام

concealed valve	شیر توکار
cartridge replaceable	قابلیت تعویض کارتریج
kerox cartridge-35	کارتریج کروکس-۳۵
brass body material	جنس بدنه برنجی
electrostatic paint coating	پوشش رنگ الکترواستاتیک
push button cartridge	کارتریج دکمه ای

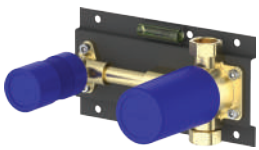

TOILET BRACKET — براکت توالت

concealed valve	شیر توکار
cartridge replaceable	قابلیت تعویض کارتریج
kerox cartridge-35	کارتریج کروکس-۳۵
brass body material	جنس بدنه برنجی
electrostatic paint coating	پوشش رنگ الکترواستاتیک
steel hose	شیلنگ استیل

Behfar company is trying to make its products smart and with best qualities, while its simple and high performance.

شرکت بهفر با نگرشی جدید در صدد است تا محصولات خود را در نهایت کیفیت و هوشمندی و در عین حال ساده و با کارایی بالا جلوه گر سازد.













LIMA

basin
single lever mixer
ceramic cartridge K35



LIMA

kitchen
single lever mixer
with swivel range 360°



LIMA

toilet
single lever mixer

LIMA

bath
single lever mixer
with ceramic diverter





LIMA

smart basin
electricity and battery operation
pre-adjustable temperature
comfort zone 140 mm



LIMA — لیما

kitchen — شیر آشپزخانه
single lever mixer — تک دسته اهرمی
swivel range 360° — چرخش علم ۳۶۰ درجه



LIMA — لیما

smart basin — شیر روشویی هوشمند
electricity and battery operation — عملکرد با برق و باتری
pre-adjustable temperature — قابلیت تنظیم دما
comfort zone 140 mm — ارتفاع ۱۴۰ مم



LIMA — لیما

basin — شیر روشویی
single lever mixer — تک دسته اهرمی
ceramic cartridge K35 — کارتریج ۳۵



LIMA — لیما

bath — شیر حمام
single lever mixer — تک دسته اهرمی
ceramic diverter — با تغییر جهت دهنده



LIMA — لیما

toilet — شیر توالت
single lever mixer — تک دسته اهرمی



LIMA

concealed bath
single lever mixer
push-button for 3 functions
with bracket



LIMA

concealed basin
single lever mixer
with bracket



LIMA

concealed toilet
single lever mixer
with i-Box



LIMA

concealed toilet
single lever mixer
with bracket



LIMA

concealed basin
single lever mixer
with i-Box





LIMA ليما

concealed toilet
single lever mixer
with i-Box

شیر توالت توکار
تک دسته اهرمی
با آی-باکس



LIMA ليما

concealed bath
single lever mixer
with i-Box

شیر حمام توکار
تک دسته اهرمی
با آی-باکس



LIMA ليما

concealed basin
single lever mixer
with i-Box

شیر روشویی توکار
تک دسته اهرمی
با آی-باکس



LIMA ليما

concealed toilet
single lever mixer
with bracket

شیر توالت توکار
تک دسته اهرمی
با براکت



LIMA ليما

concealed bath
single lever mixer
push-button
with 3 functions
with bracket

شیر حمام توکار
تک دسته اهرمی
دکمه ای
با ۳ عملکرد
با براکت



LIMA ليما

concealed basin
single lever mixer
with bracket

شیر روشویی توکار
تک دسته اهرمی
با براکت



در شرکت بهفر، همواره بر این باور اعتقادی راسخ وجود دارد که اصلی ترین سرمایه، همانا منابع انسانی است.

لذا در سایه ی اعتماد و باور به کادر متعهد خود به فردایی بهتر با محصولات ساده اما هوشمند می اندیشد.

In Behfar company, there is always a strong belief that the main capital is human resources and the company is committed.

Therefore, in the way of trust and committed employees, the company thinks of better future with simple but smart products.









ZINO - S

basin
single lever mixer
comfort zone 150 mm



ZINO - L

basin
single lever mixer
comfort zone 235 mm

ZINO

bath
single lever mixer
with diverter

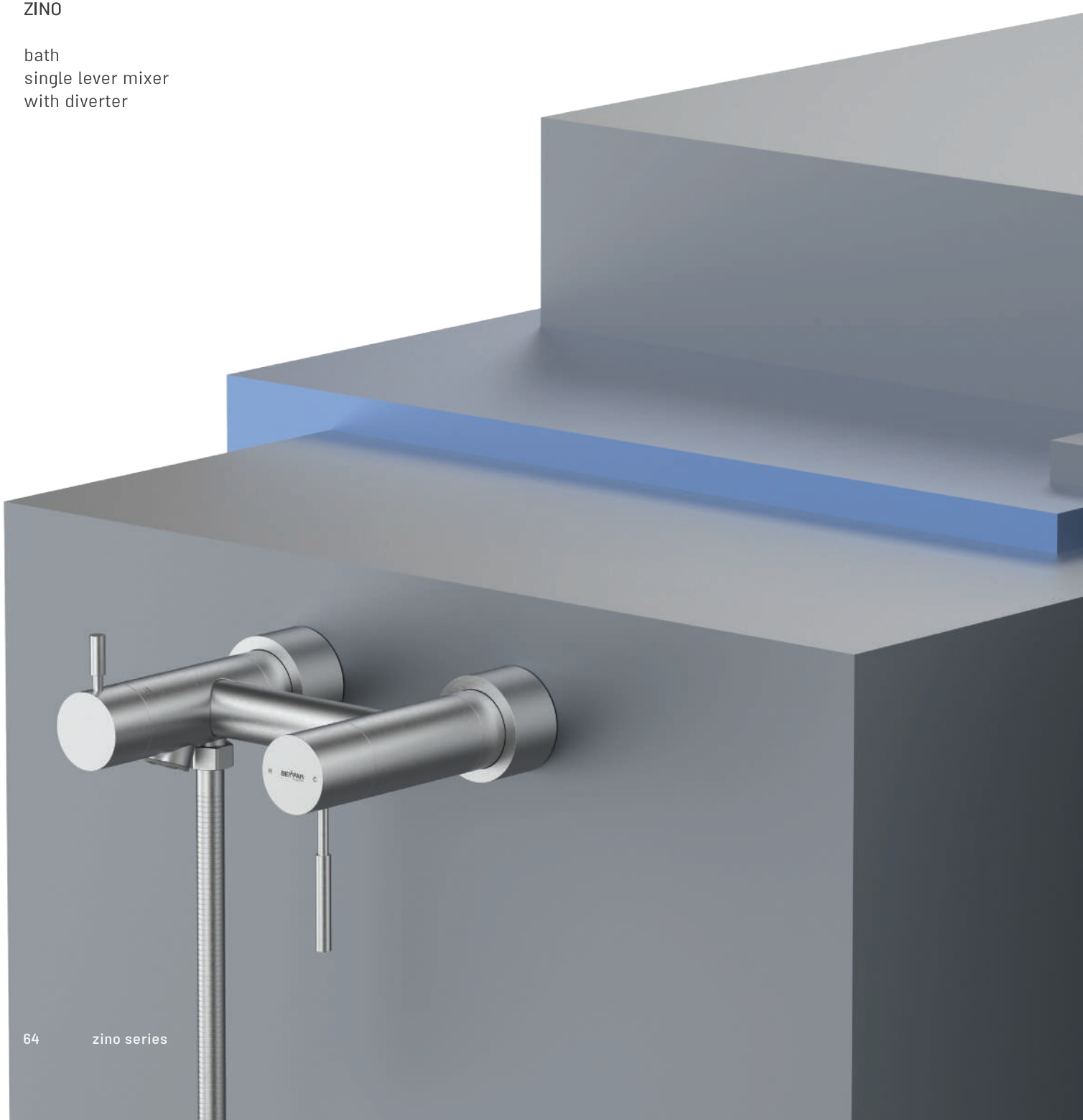



ZINO

kitchen, 2 functions
single lever mixer
with swivel range 360°

ZINO

toilet
single lever mixer

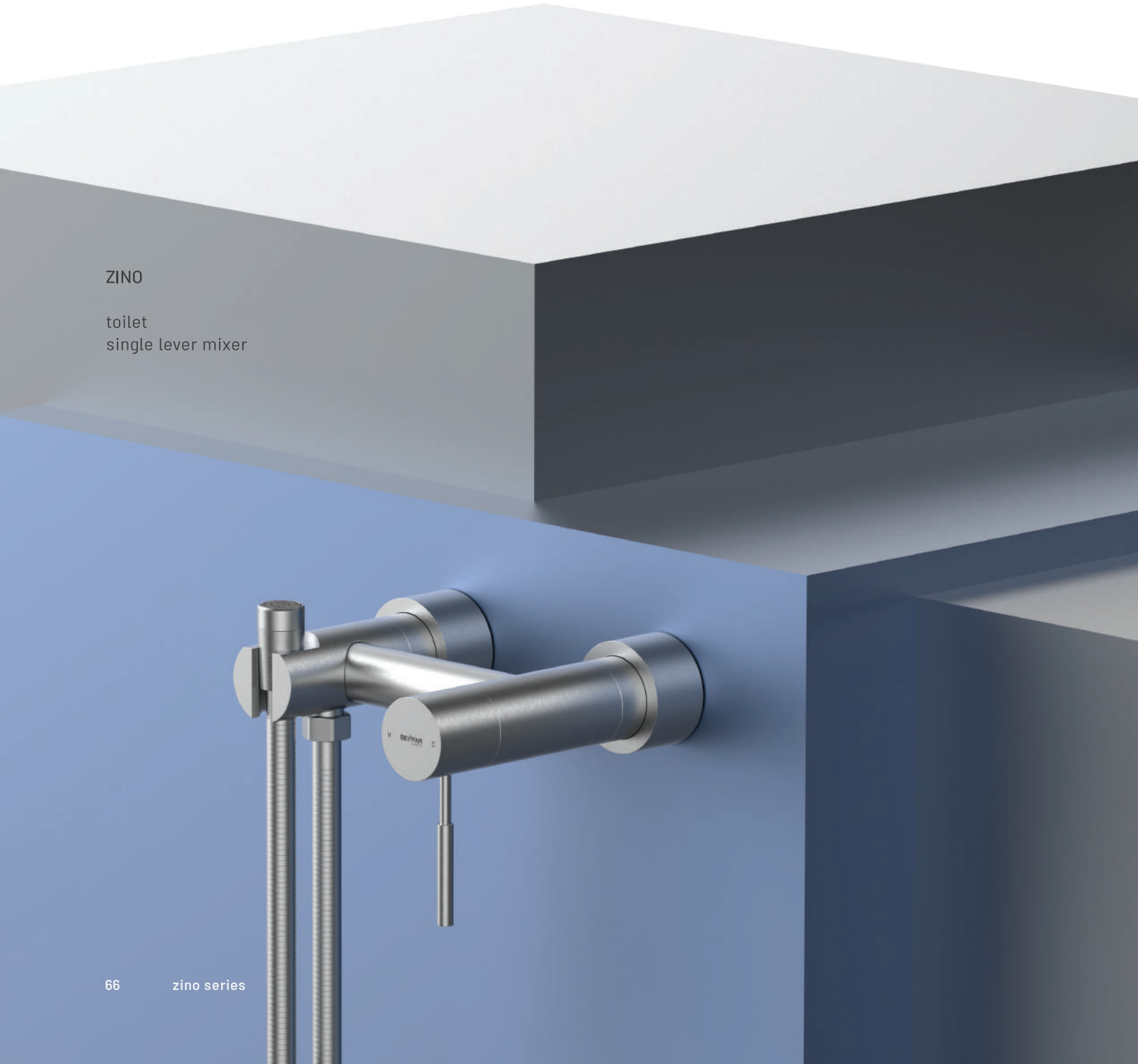



ZINO زینو

kitchen شیر آشپزخانه
2 functions ۲ منظوره
single lever mixer تک دسته اهرمی
swivel range 360° چرخش علم ۳۶۰ درجه



ZINO - L زینو - بلند

basin شیر روشویی
single lever mixer تک دسته اهرمی
comfort zone 235 mm ارتفاع ۲۳۵ م‌م



ZINO - S زینو - کوتاه

basin شیر روشویی
single lever mixer تک دسته اهرمی
comfort zone 150 mm ارتفاع ۱۵۰ م‌م



ZINO زینو

bath شیر حمام
single lever mixer تک دسته اهرمی
diverter تغییر جهت دهنده
automatic resetting با بازگشت خودکار



ZINO زینو

toilet شیر توالت
single lever mixer تک دسته اهرمی



ZINO

concealed basin
single lever mixer
with bracket

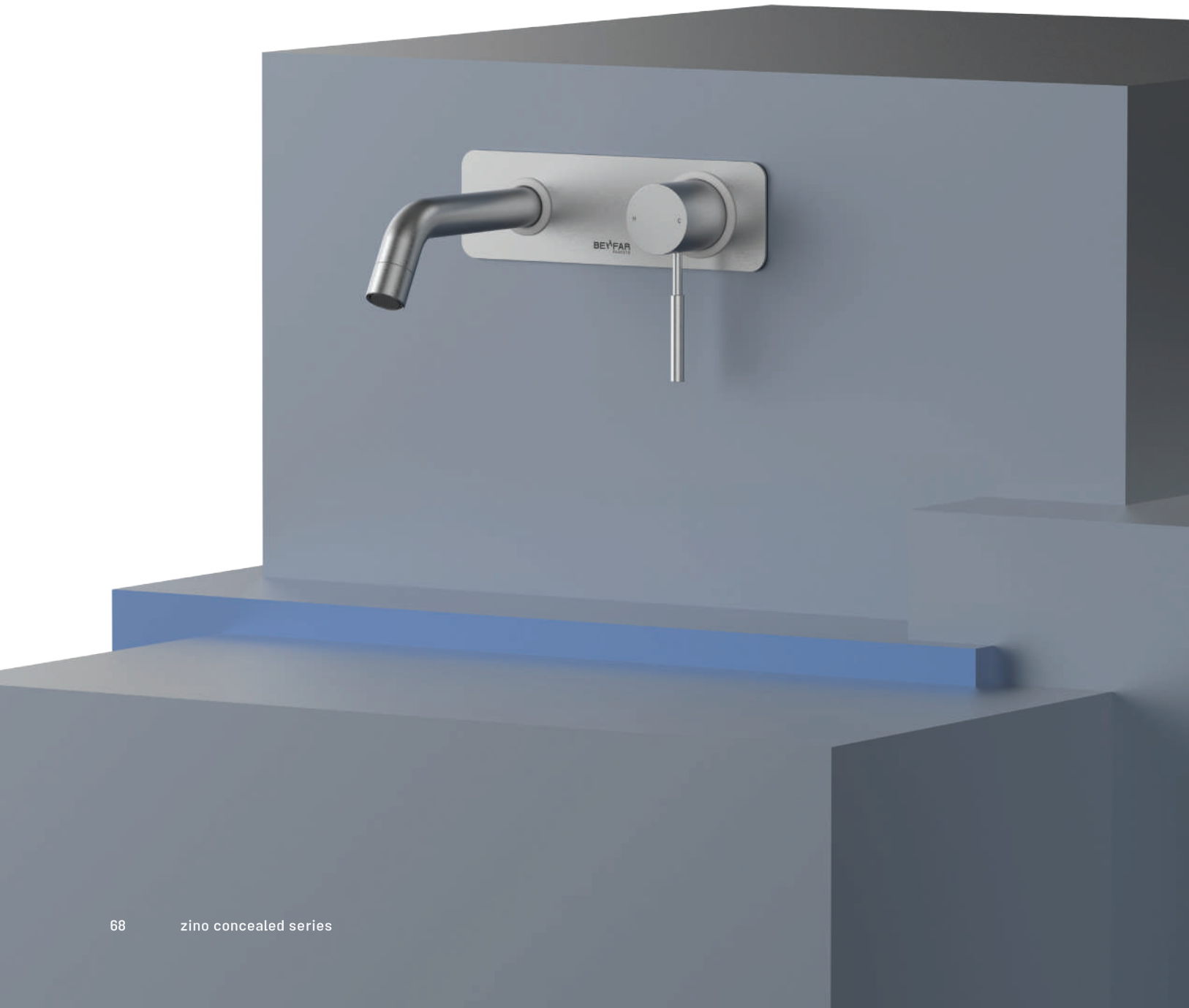



ZINO

concealed bath
single lever mixer
push-button for 3 functions
with bracket

ZINO

concealed toilet
single lever mixer
with bracket



ZINO

concealed bath
single lever mixer
with i-Box



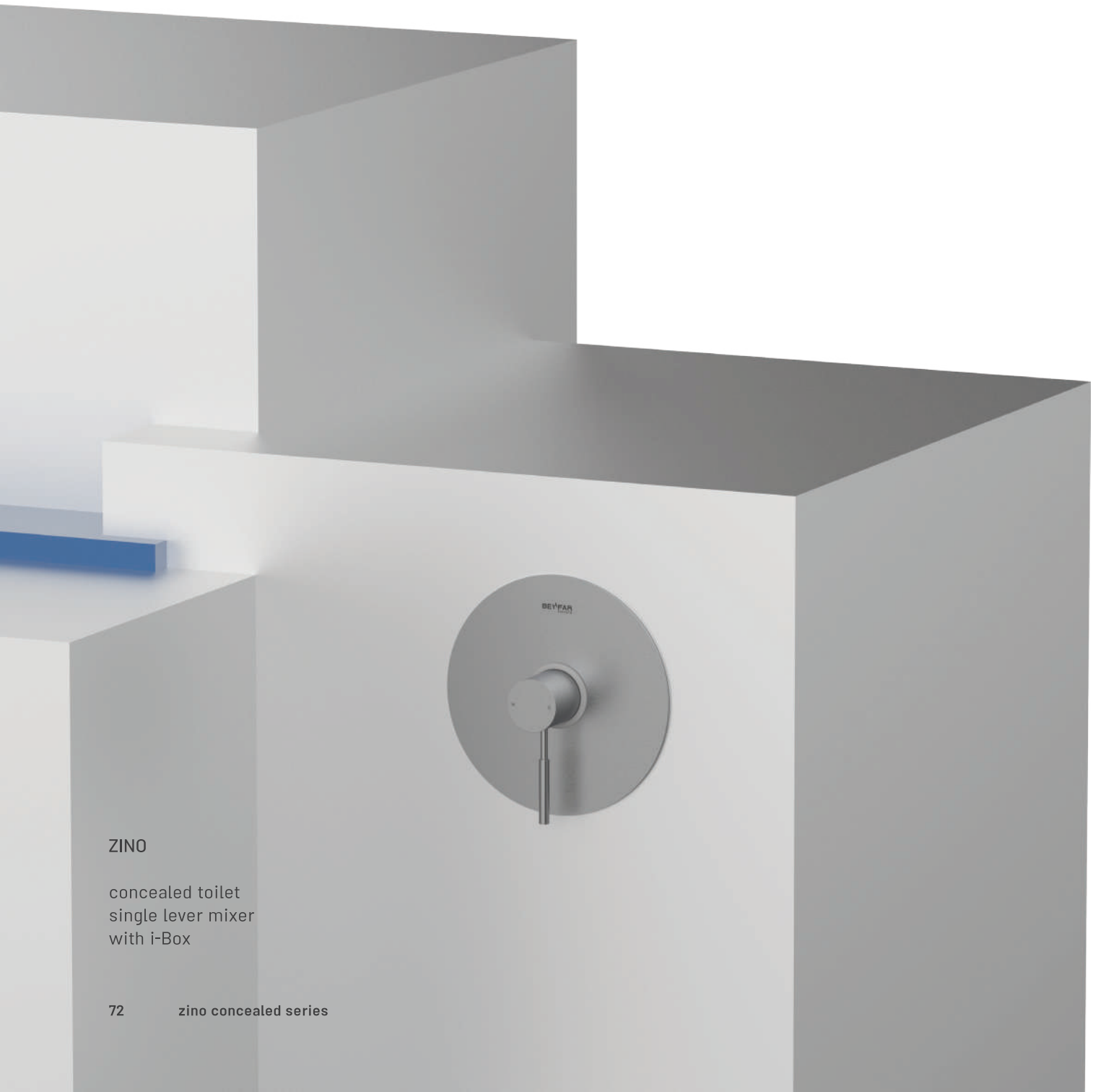

ZINO

concealed toilet
single lever mixer
with i-Box



ZINO زینو

concealed toilet single lever mixer with i-Box

شیر توالت توکار تک دسته اهرمی با آی-باکس



ZINO زینو

concealed bath single lever mixer with i-Box

شیر حمام توکار تک دسته اهرمی با آی-باکس



ZINO زینو

concealed basin single lever mixer with i-Box

شیر روشویی توکار تک دسته اهرمی با آی-باکس



ZINO زینو

concealed toilet single lever mixer with bracket

شیر توالت توکار تک دسته اهرمی با براکت



ZINO زینو

concealed bath single lever mixer push-button with 3 functions with bracket

شیر حمام توکار تک دسته اهرمی دکمه ای با ۳ عملکرد با براکت



ZINO زینو

concealed basin single lever mixer with bracket

شیر روشویی توکار تک دسته اهرمی با براکت



We consistently know that the durability of our economic life is to supply in groups and increase the satisfaction of customers.

believe that with a particular product and respect for consumer's choice, products can be available and in the competition course only quality can be determined.

ما همواره دوام حیات اقتصادی خود را در گرو تامین و افزایش میزان رضایت مشتریان می دانیم.

بر این باوریم که با محصول خاص و احترام به انتخاب مصرف کننده می توان کالایی در دسترس قرار داد که در فضای رقابت، فقط کیفیت تعیین کننده باشد.





ARIAN

basin
single lever mixer
with swivel range 360°





ARIAN آریان

kitchen شیر آشپزخانه
single lever mixer تک دسته اهرمی
swivel range 360° چرخش علم ۳۶۰ درجه



ARIAN آریان

basin شیر روشویی
single lever mixer تک دسته اهرمی
swivel range 360° چرخش علم ۳۶۰ درجه



ARIAN آریان

bath شیر حمام
single lever mixer تک دسته اهرمی
ceramic diverter با تغییر جهت دهنده



ARIAN آریان

toilet شیر توالت
single lever mixer تک دسته اهرمی



ARIAN

bath
single lever mixer
with ceramic diverter

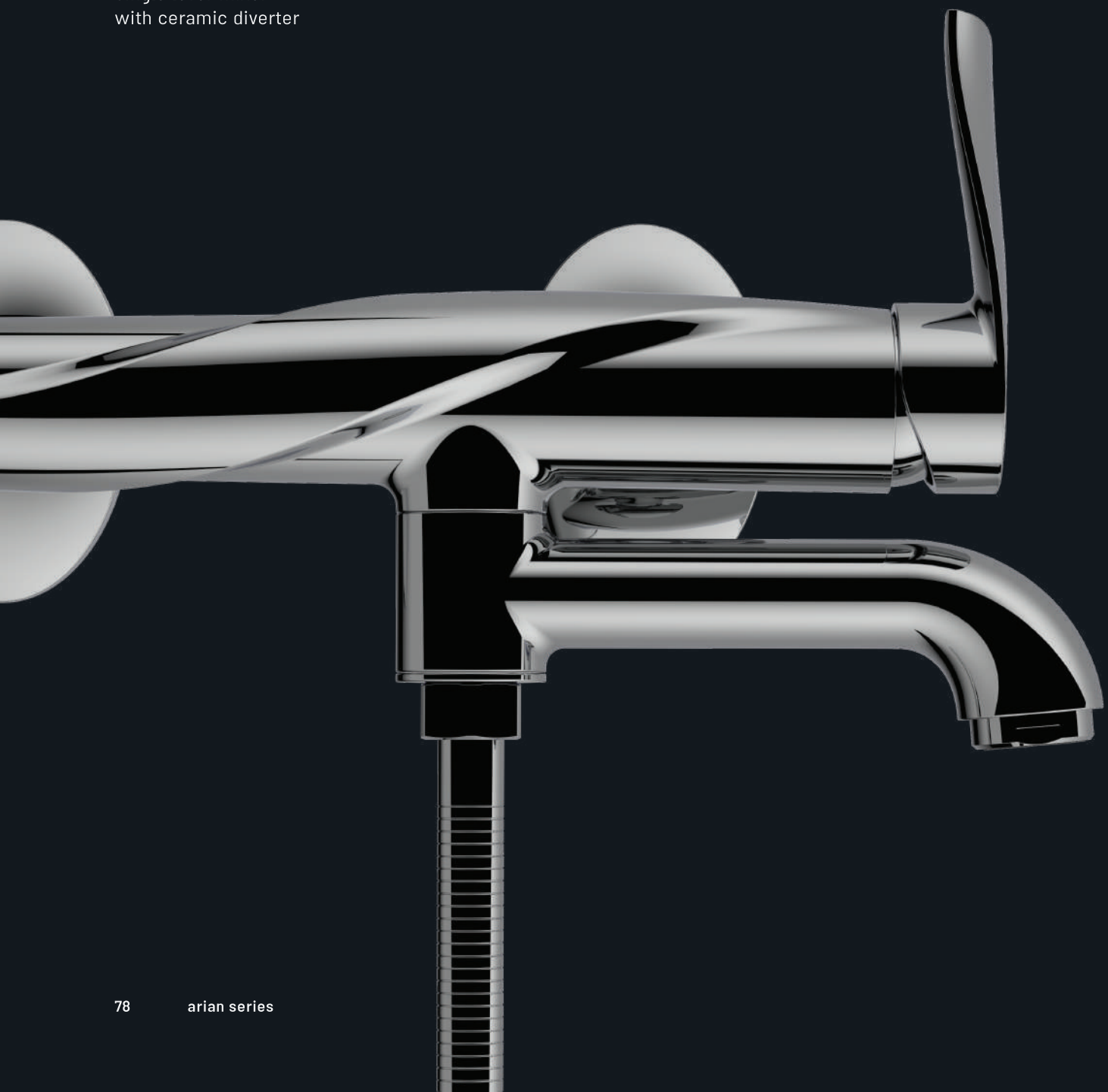



ARSHAM

basin
single lever mixer
with swivel range 360°

ARSHAM

toilet
single lever mixer





ARSHAM آرشام

kitchen شیر آشپزخانه
single lever mixer تک دسته اهرمی
swivel range 360° چرخش علم ۳۶۰ درجه



ARSHAM آرشام

basin شیر روشویی
single lever mixer تک دسته اهرمی
swivel range 360° چرخش علم ۳۶۰ درجه



ARSHAM آرشام

bath شیر حمام
single lever mixer تک دسته اهرمی
diverter تغییر جهت دهنده
automatic resetting بازگشت خودکار



ARSHAM آرشام

toilet شیر توالت
single lever mixer تک دسته اهرمی





MACAN

basin
single lever mixer



MACAN ماکان

kitchen شیر آشپزخانه
single lever mixer تک دسته اهرمی
swivel range 360° چرخش علم ۳۶۰ درجه



MACAN ماکان

basin شیر روشویی
single lever mixer تک دسته اهرمی



MACAN ماکان

bath شیر حمام
single lever mixer تک دسته اهرمی
diverter تغییر جهت دهنده
automatic resetting بازگشت خودکار



MACAN ماکان

toilet شیر توالت
single lever mixer تک دسته اهرمی



MANELI

basin
single lever mixer





MANELI مانلی

kitchen شیر آشپزخانه
single lever mixer تک دسته اهرمی
swivel range 360° چرخش علم ۳۶۰ درجه



MANELI مانلی

basin شیر روشویی
single lever mixer تک دسته اهرمی



MANELI مانلی

bath شیر حمام
single lever mixer تک دسته اهرمی
diverter تغییر جهت دهنده
automatic resetting بازگشت خودکار



MANELI مانلی

toilet شیر توالت
single lever mixer تک دسته اهرمی






BEYFAR
BEYFAR

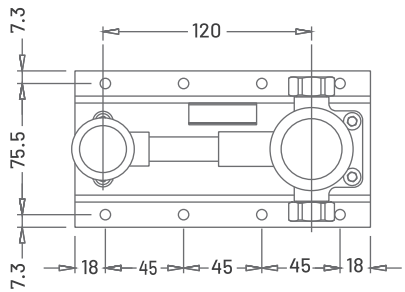

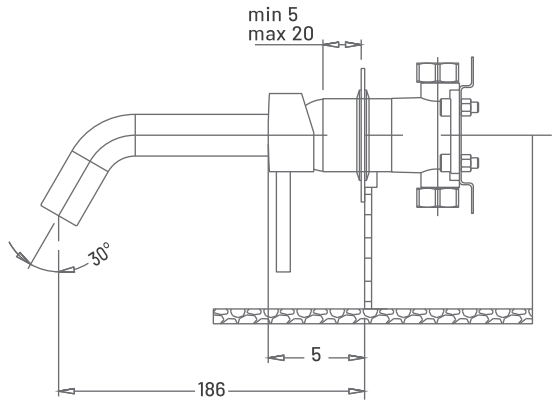

bracket basin

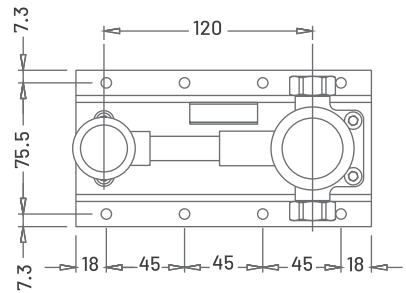

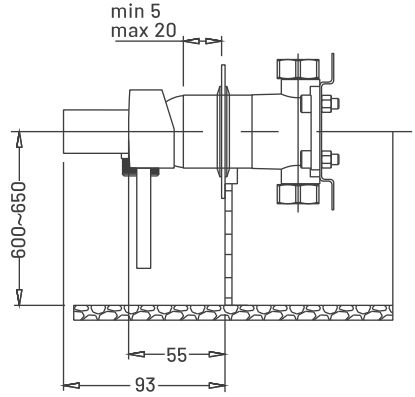

bracket toilet

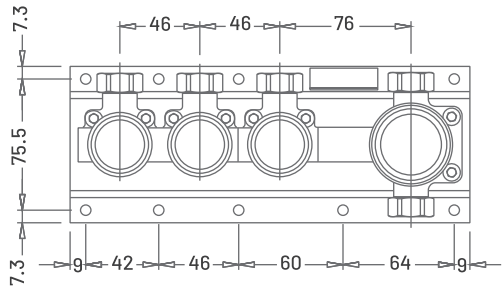

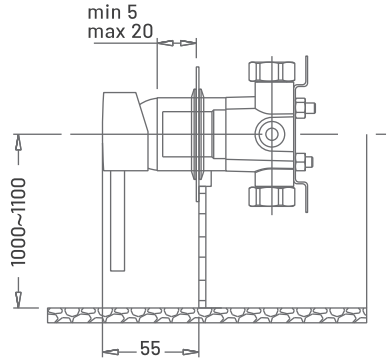

bracket Bath

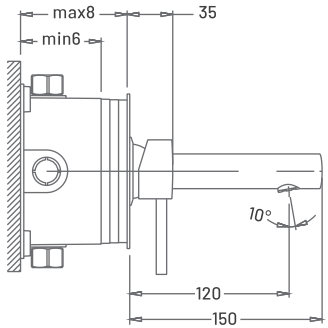

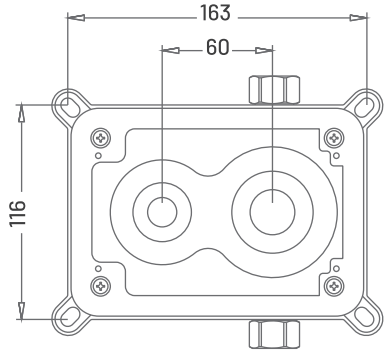

iBox basin

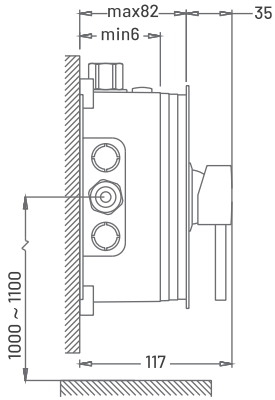

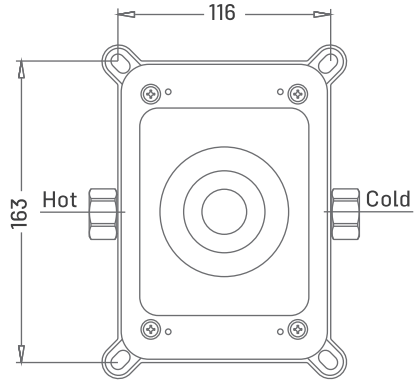

iBox toilet

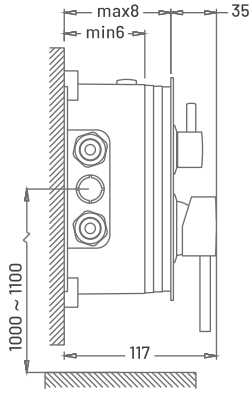

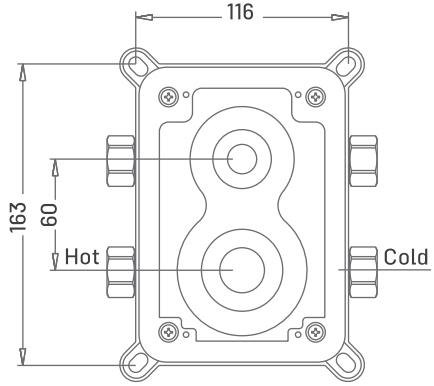

iBox Bath

Arta - smart faucet

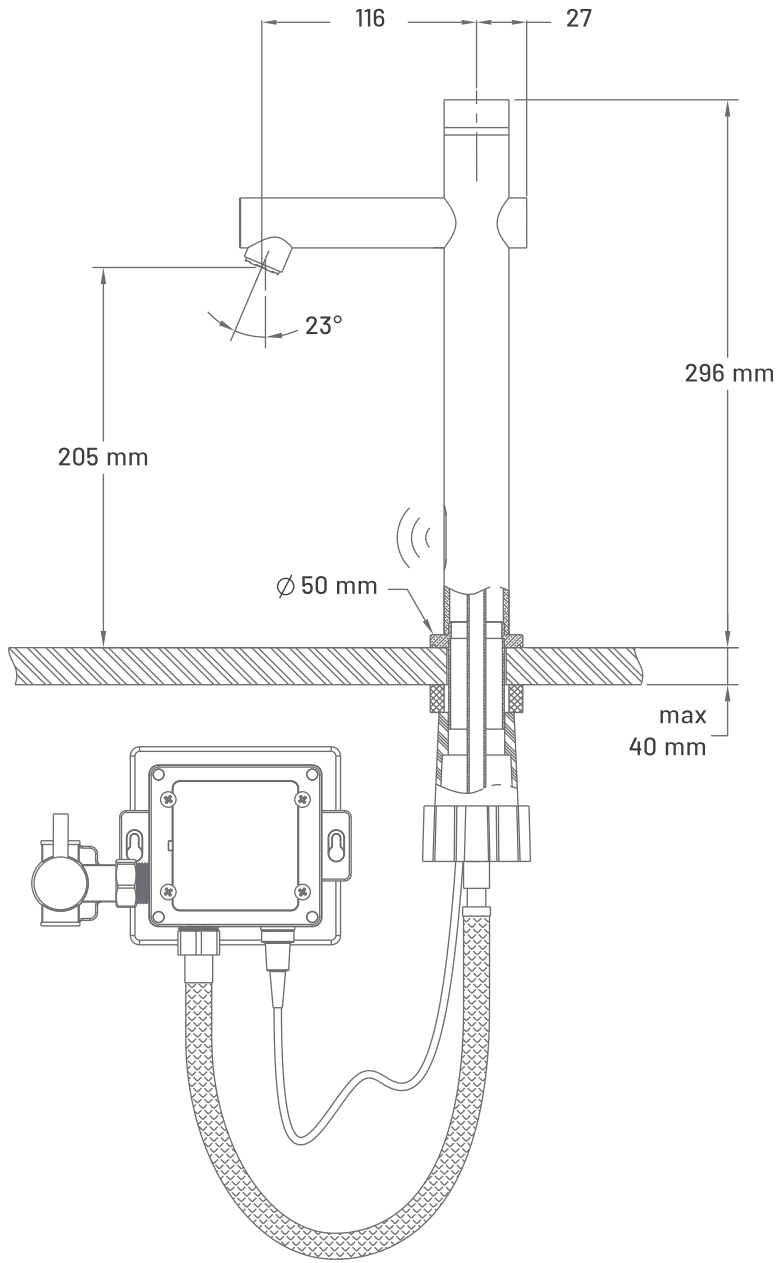

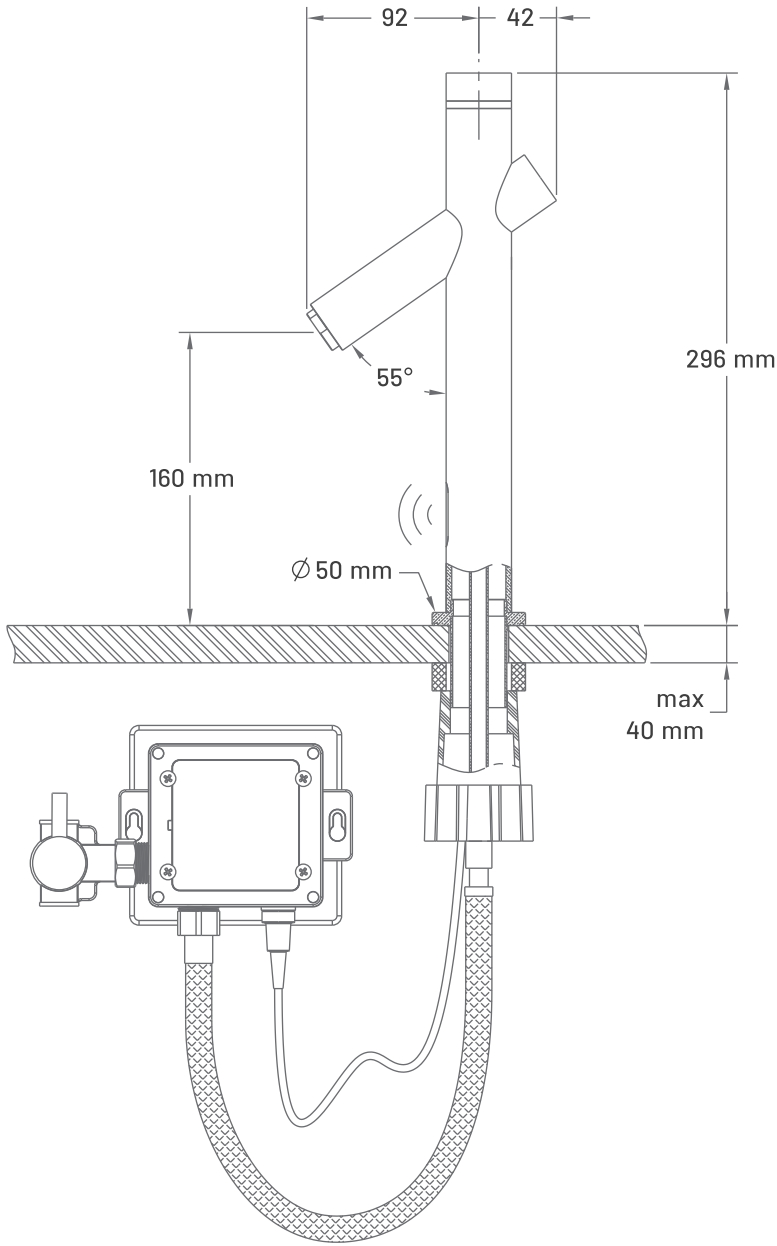
92
42
296 mm
55°
160 mm
∅ 50 mm
max
40 mm

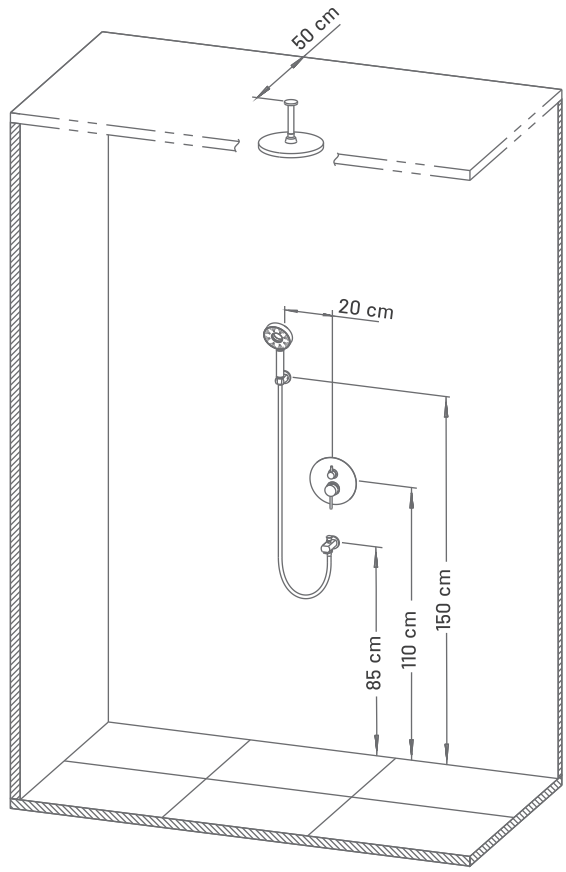

راهنمای نصب دوش توکار با علم سقفی

Concealed bath with ceiling connector installation

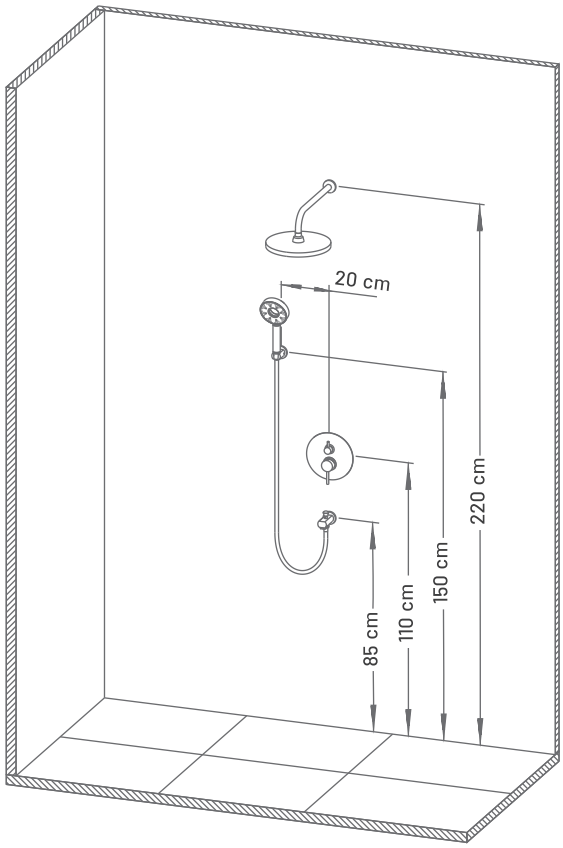

راهنمای نصب دوش توکار با علم دیواری

Concealed bath with wall connector installation

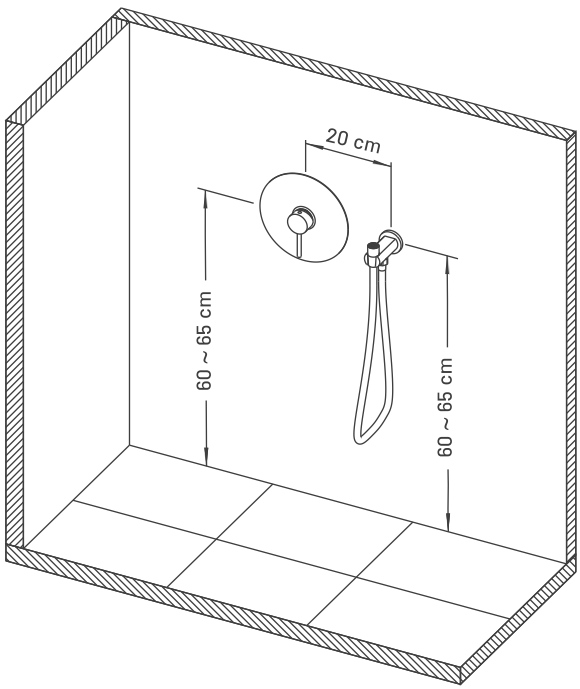

راهنمای نصب توالت توکار

Concealed toilet installation

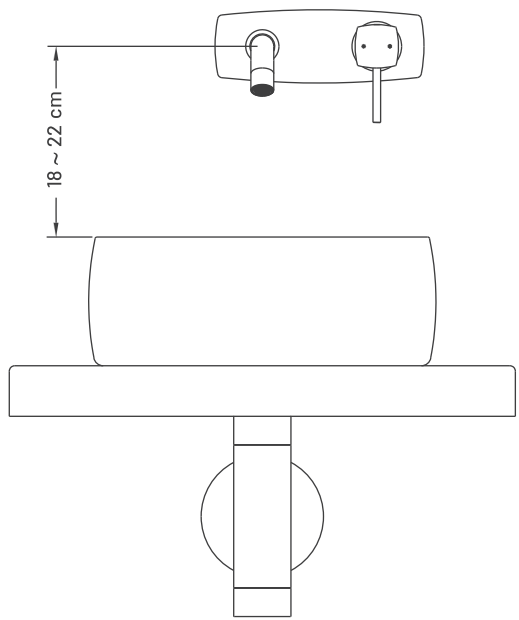

راهنمای نصب روشویی توکار

Concealed basin installation



BEHFAR TEAM

ceo & president **ali tafavvoghi** - chairman **ali faramarzi** - business manager **vahid fadaghi**

industrial designer **hosein tabrizi** - technical manager **abdolah kalvani** - brand consultant **sara safi**
photo layout design & landscape photography by **zahra mahvar** - industrial photography by **amir sahaf**
social network marketing by **raana fadaghi** - other photographers: steve johnson - dipankar layek - aleksandar pasari
chiamaka nwolisa - mohamed abdelsadig - todd trapani - swapnil sharma - ave calvar martinez - karolina grabowska

design by hosein tabrizi

بازرگانی
آریان فراز پرسام

بازرگانی آریان فراز پرسام
نماینده انحصاری فروش محصولات بهفر

با ما در تماس باشید
۰۲۱ - ۸۸۰ ۳۳ ۲۱۵

Arian Faraz Parsam
Exclusive sales representative of Behfar products

Get in touch with us
+98 - 21 - 880 33 215
www.arianfarazparsam.com

behfarfaucets
arianfarazparsam

FAUCETS

Arian
Faraz Parsam

Exclusive Sales Representative

Behfar faucets, Designed by Behfar in Tehran.
Behfar, Behfar faucets, Behfar logo and trademarks of
Behfar sanitary faucets company registred in Iran-Tehran.
Copyright © 2022-23 Behfar co. All rights reserved.

www.behfarfaucets.com